USER MANUAL

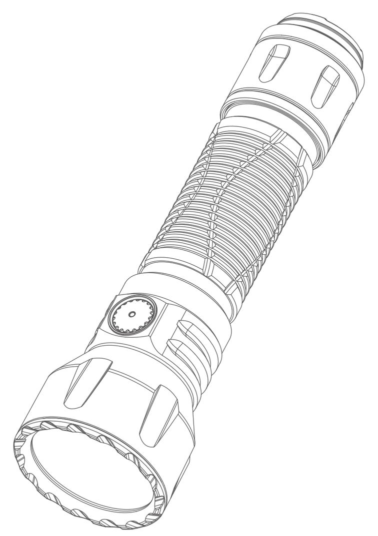

Javelot

Powerful, Portable, Long-range EDC Flashlight.

IN THE BOX

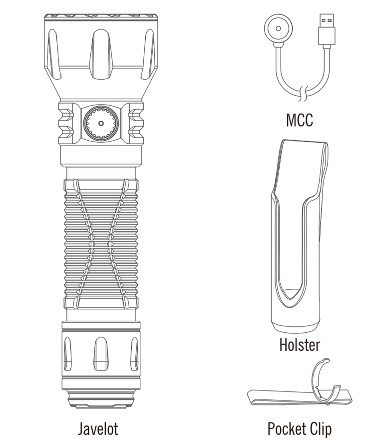

134,000cd	730m	1.5m
IPX8	197g/6.95oz (Including Battery)	Working temperature 0-40°C
(L)138*(D)40mm (L)5.43*(D)1.57in		Rechargeable Li-ion Battery 5000mAh 3.6V (18Wh)

* Above data are tested per ANSI/PLATO FL 1-2019 standard in Olight's labs for reference.

Table 1:
Flashlight

COOL WHITE CCT: 5700-6700K CRI:70

Mode	Output	Runtime
TURBO	1,350 lumens	100% 2min, 44% 155min
HIGH	650 lumens	100% 170min, 38% 120min
MEDIUM	150 lumens	100% 30h
LOW	15 lumens	100% 7.5 days
MOONLIGHT	0.5 lumens	100% 72 days

Table 2:
USB Magnetic Charging Cable

Cable length	0.5m
Input	USB Type A DC 5V 2A
Output	CC&CV 4.2V 2.0A
Time to fully charge	About 4.5 hours

Figure 1
Remove the insulating film

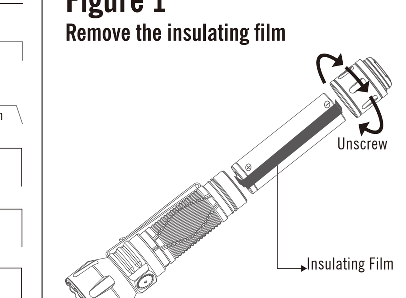

Figure 2
Charge

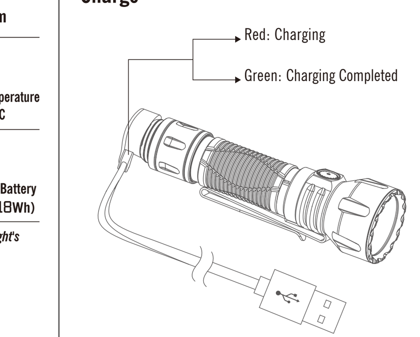

SIDE SWITCH OPERATION:

Figure 3
ON/OFF

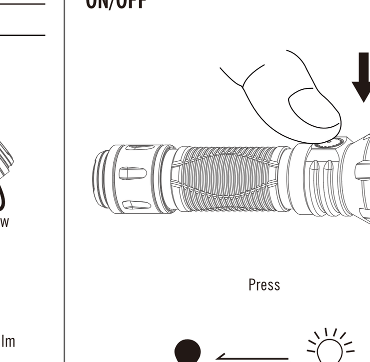

Figure 4
Lock/Unlock

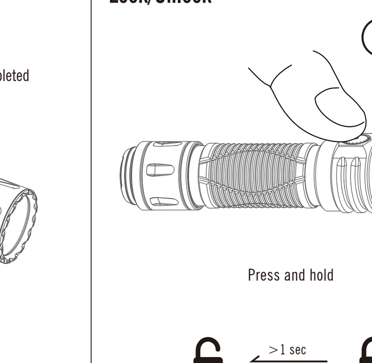

Figure 5
Moonlight

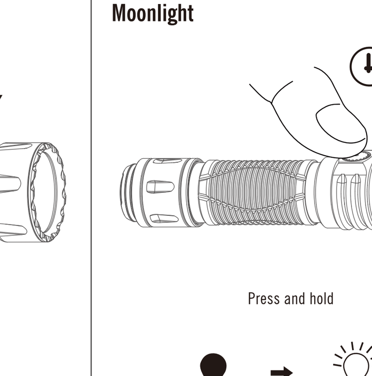

Figure 6
Turbo

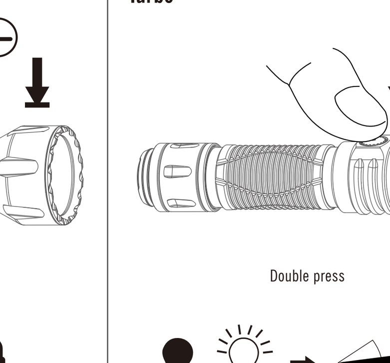

Figure 7
Strobe

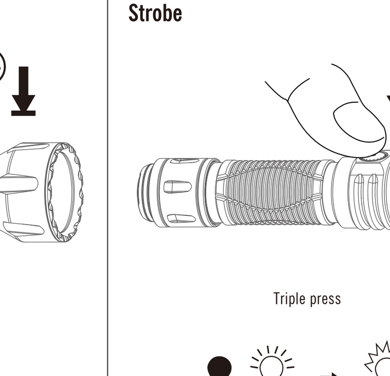

Figure 8
Change Brightness Level

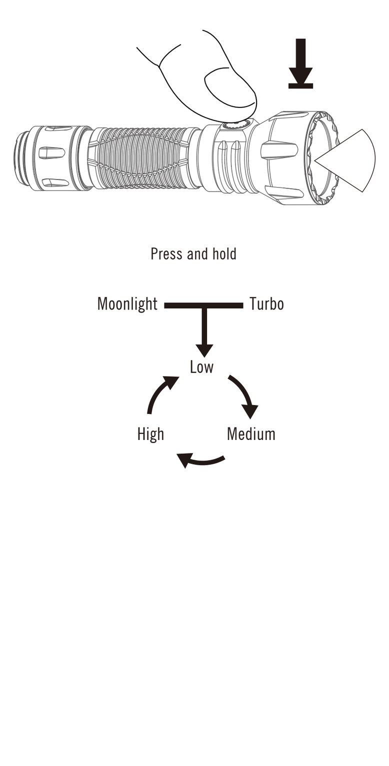

TAIL SWITCH OPERATION:

Figure 9
Mode Switching

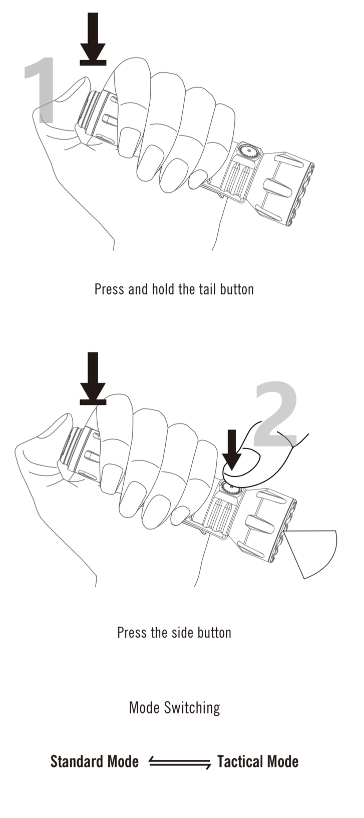

Standard Mode

Figure 10
Press lightly for Low Mode

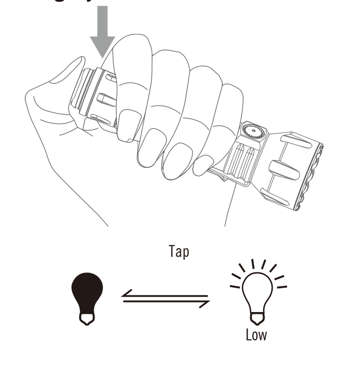

Figure 11
Press lightly and hold for momentary on (Low)

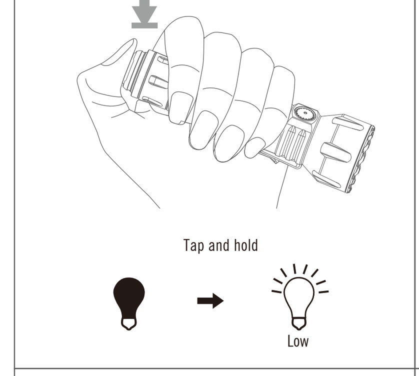

Figure 12
Press firmly for Turbo Mode

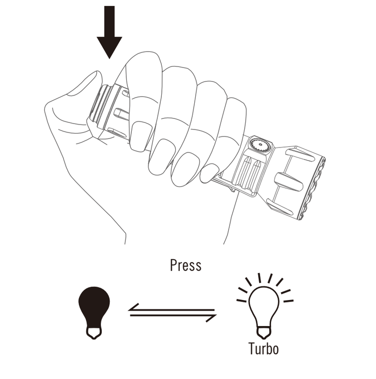

Figure 13
Press firmly and hold for momentary on (Turbo)

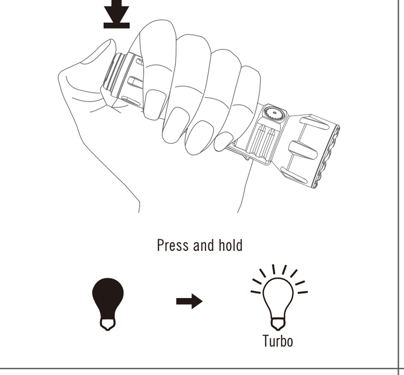

Figure 14
Change from Low to Turbo

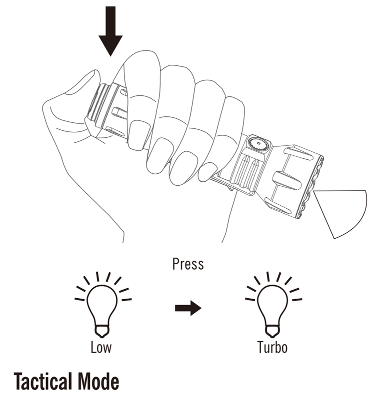

Tactical Mode

Figure 15
Press lightly and hold for momentary on (Medium)

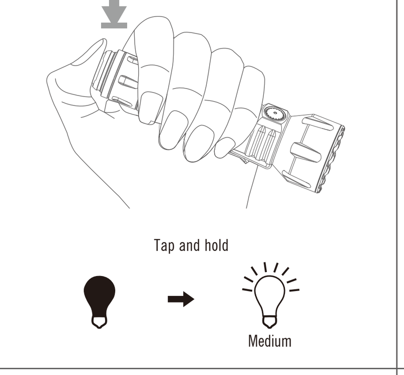

Figure 16
Press firmly and hold for momentary on (Strobe)

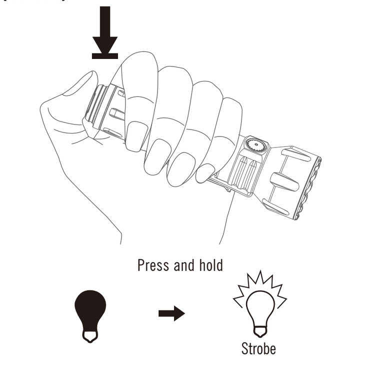

Figure 17
Battery level indicator

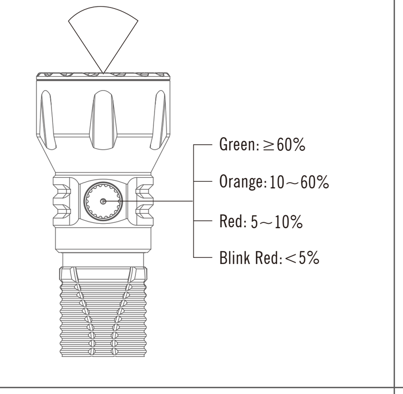

CONTENTS

(EN) English 01
(CN) 简体中文 02
(FI) Finnish 03
(NO) Norwegian 04
(SV) Swedish 06
(NL) Nederlands 07
(PL) Polska 08
(DE) Deutsch 10
(HU) Magyarország 11
(RU) Русский 13
(ES) Español 15
(RO) Românesc 16
(UA) Ukrainian 17
(JP) 日本語 19
(KR) 한국어 21
(TH) ไทย 22
(FR) Français 23
(IT) Italia 24
(SK) Slovenskýjazyk 26
(PT) Português 27

(EN) English

Multi-language dictionary, see Table 3;
1. Product specification, see Table 1 and Table 2;
2. Operating instructions as below:
2.1 Remove the insulating film before first use, see Figure 1;
2.2 Charging, see Figure 2;
3. Side switch operating instructions as below:
3.1 ON/OFF, see Figure 3;
Quickly press to turn it on/off.
3.2 Lockout/Unlock, see Figure 4;
When the flashlight is off, press and hold the switch (for about 2 seconds) to access lockout mode (the flashlight will enter Moonlight briefly and then switch off to signal lockout mode activation). In lockout mode, if you operate the switch for a non-unlock purpose, the indicator at the center of the switch will briefly light up red to signal that the light is still in lockout mode. To unlock it, please press and hold the switch for about one second until the Moonlight is on.
3.3 Moonlight, see Figure 5;
When the flashlight is off, press and hold the switch for over one second to access the Moonlight mode. If the light was turned off in Moonlight mode, simply press the switch.
3.4 Turbo, see Figure 6;
Quickly double press the side switch to enter Turbo mode, double press again to return to the memorized mode. If the battery level is low, the light will return to High mode.
3.5 Strobe, see Figure 7;
Press the switch 3 times or more to activate Strobe mode. To quit this mode, single press or press and hold the switch.
3.6 Change brightness level, see Figure 8;
When the flashlight is on, press and hold the side switch and it will, starting from the present brightness level, automatically cycle through Moonlight / Turbo - Low - Medium - High - Low. The mode is selected when the side switch has been released. (Please note: Moonlight and Turbo are not in the automatic cycle).
4. Tail switch operating instructions are as follows:
4.1 Switching between Standard and Tactical Modes, see Figure 9;
Press firmly and hold the tail button, and click the side button simultaneously, to switch between Standard Mode and Tactical Mode. The default setting is Standard Mode.
4.2 Standard Mode
4.2.1 Press lightly for Low mode, see Figure 10;
Quickly press to turn on in Low mode.
4.2.2 Press lightly and hold for Momentary-on, see Figure 11;
Press lightly and hold the button for Momentary-on in Low mode. Then release to turn off.
4.2.3 Press firmly for Turbo mode, see Figure 12;
Quickly and firmly press to turn on in Turbo mode.
4.2.4 Press firmly and hold for Momentary-on, see Figure 13;

Press firmly and hold the button for Momentary-on in Turbo mode. Then release to turn off.
4.2.5 Switching from Low mode to Turbo mode, see Figure 14;
While in Low mode, quickly and firmly press the button to activate Turbo. Press again to turn off.
4.3 Tactical Mode
4.3.1 Press lightly and hold for Momentary-on, see Figure 15;
Press lightly and hold the button for Momentary-on in Medium mode. Then release to turn off.
4.3.2 Press firmly and hold for Momentary-on in Strobe Mode, see Figure 16;
Press firmly and hold the button for Momentary-on in Strobe Mode. Then release to turn off.
5. Battery Indicator, see Figure 17.

(CN) 简体中文

多语言字典，参见 Table 3；
1. 产品参数参见 Table 1与Table 2；
2. 操作指引见下：
2.1 使用前移除绝缘片，参见Figure 1；
2.2 充电，参见Figure 2；
3. 侧按键操作指引见下：
3.1 开启/关闭，参见Figure 3；
快速单按按键开/关机。
3.2 锁定/解锁，参见Figure 4；
关机状态下，按住按键（约2秒）直至见到月光熄灭，手电进入锁键状态。对于非解锁操作，按键中心红色指示灯短时间亮起提示。按住按键（约1秒）直至手电亮起月光，手电自动解锁。
3.3 月光档，参见Figure 5；
关机状态下按住按键1秒以上，月光开启，如前次关机为月光，单按按键。
3.4 TURBO档，参见Figure 6；
快速双按按键进入Turbo，再次双按返回记忆档位。如电量降低，则返回高档。
3.5 爆闪，参见Figure 7；
连续三击或者三次以上连续按压按键，进入Strobe 模式，单按或长按按键退出爆闪。
3.6 改变亮度，参见Figure 8；
开机状态下，长按侧按键，输出从当前亮度开始，按月光档或TURBO档 -> 低档-> 中档-> 高档-> 低档顺序改变，释放按键时选定亮度。(注意月光档，极亮档不在调光循环序列里)。
4. 尾按键操作指引见下：
4.1 常规和战术模式切换，参见Figure 9；
重按尾部按键并保持的同时，单击侧按键，可以在常规模式和战术模式之间切换，出厂默认为常规模式。

4.2 常规模式
4.2.1 轻按输出低亮，参见Figure 10；
快速单次轻按开机，输出低亮。
4.2.2 轻按保持瞬时点亮，参见Figure 11；
轻按按键并保持，输出低亮，松开即灭。
4.2.3 重按输出Turbo，参见Figure 12；
快速单次重按开机，输出Turbo。
4.2.4 重按保持瞬时点亮Turbo，参见Figure 13；
重按按键并保持，输出Turbo，松开即灭。
4.2.5 低亮转Turbo，参见Figure 14；
低亮状态下快速单次重按，输出Turbo，再次单按关机。
4.3 战术模式
4.3.1 轻按保持瞬时点亮，参见Figure 15；
轻按按键并保持，输出中亮档，松开即灭。
4.3.2 重按保持，输出爆闪，参见Figure 16；
重按按键并保持，输出爆闪，松开即灭。
5. 电量指示灯说明，参见Figure 17；

(FI) Finnish

Monikielinen sanakirja, katso taulukko 3;
1. Tuote-eritelmä, katso taulukko 1 ja taulukko 2;
2. Käyttöohjeet alla:
2.1 Poista eristekalvo ennen käyttöönottoa, katso Figure 1;
2.2 Lataus, katso Figure 2;
3. Sivukytkimen käyttöohjeet alla:
3.1 ON/OFF, katso Figure 3;
Paina nopeasti käynnistääksesi/sammuttaaksesi.
3.2 Lukituksen kytkeminen/avaus, katso Figure 4;
Kun taskulamppu on pois päältä, paina ja pidä kytkintä painettuna (noin 2 sekuntia) päästäksesi lukitustilaan (taskulamppu siirtyy hetkeksi Moonlight-tilaan ja sammuu sitten merkiksi lukituksen aktivoinnista). Jos käytät kytkintä lukitustilassa muuhun tarkoitukseen kuin lukituksen avaamiseen, kytkimen keskellä oleva merkkivalo syttyy hetkeksi punaisena merkiksi siitä, että valo on edelleen lukitustilassa. Avaa lukitus painamalla kytkintä ja pitämällä sitä painettuna noin sekunnin ajan, kunnes Moonlight syttyy.
3.3 Moonlight, katso Figure 5;
Valaisimen ollessa pois päältä, paina ja pidä painettuna kytkintä yli 1 sekunnin ajan kytkeäksesi Moonlight-tilan käyttöön. Jos valaisin on sammutettu Moonlight-tilassa, paina kytkintä kytkeäksesi sen päälle.
3.4 Turbo, katso Figure 6;
Tuplaklikkaa sivukytkintä nopeasti kytkeäksesi Turbon käyttöön, ja tuplaklikkaa uudestaan palataksesi aiempaan tilaan. Jos akun varaus on heikko, valaisin palaa High-tilaan.
3.5 Strobe, katso Figure 7;
Kolmoisklikkaa kytkintä kytkeäksesi Stroben käyttöön. Näpäytä tai pidä kytkintä pohjaan painettuna poistuaksesi tilasta.

3.6 Tehotilan vaihtaminen, katso Figure 8;
Kun taskulamppu on päällä, pidä sivukytkintä pohjaan painettuna, jolloin tehotilat kiertävät seraavassa järjestyksessä: Moonlight / Turbo - Low - Medium - High - Low. Vapauta kytkin haluamasi tehotilan kohdalla. (Huom: Moonlight ja Turbo eivät ole automaattisessa syklissä).
4. Peräkytkimen käyttöohjeet:
4.1 Tavallisen ja taktisen tilan välillä vaihtaminen, katso Figure 9;
Paina peräkytkintä lujasti ja pidä sitä painettuna. Napsauta sivupainiketta samanaikaisesti vaihtaaksesi normaalitilan ja taktisen tilan välillä. Oletusasetus on Normaali tila.
4.2 Normaali tila
4.2.1 Paina kevyesti Low-tilan aktivoimiseksi, katso Figure 10;
Paina nopeasti käynnistääksesi Low-tilan.
4.2.2 Paina kevyesti ja pidä painettuna hetkellistä käyttöä varten, katso Figure 11;
Paina kevyesti ja pidä painettuna Low-tilassa hetkellistä käyttöä varten. Vapauta kytkin sammuttaaksesi.
4.2.3 Paina lujasti käyttääksesi Turboa, katso Figure 12;
Paina nopeasti käynnistääksesi Turbo-tilassa.
4.2.4 Paina lujasti ja pidä painettuna hetkellistä käyttöä varten, katso Figure 13;
Paina lujasti ja pidä painettuna Turbo-tilassa hetkellistä käyttöä varten. Vapauta kytkin sammuttaaksesi.
4.2.5 Vaihda Low-tilasta Turboon, katso Figure 14;
Low-tilan ollessa päällä, paina kytkintä lujasti ja nopeasti aktivoidaksesi Turbon. Paina uudestaan sammuttaaksesi.
4.3 Taktinen tila
4.3.1 Paina kevyesti ja pidä painettuna käyttääksesi hetkellisesti, katso Figure 15;
Paina kevyesti ja pidä painettuna käyttääksesi hetkellisesti Medium-tilassa. Vapauta kytkin sammuttaaksesi.
4.3.2 Paina lujasti ja pidä painettuna Strobe-tilassa käyttääksesi hetkellisesti, katso Figure 16;
Paina lujasti ja pidä painettuna Strobe-tilassa käyttääksesi hetkellisesti. Vapauta kytkin sammuttaaksesi.
5. Akun varauksen indikaattori, katso Figure 17.

(NO) Norwegian

Flerspråklig ordbok, se tabell 3;
1. Produktspesifikasjon, se tabell 1 og tabell 2;
2. Bruksanvisning som nedenfor:
2.1 Fjern isolasjonsfilmen før første gangs bruk, se figur 1;
2.2 Lading, se figur 2;
3. Bruksanvisning for sidebryter som nedenfor:
3.1 PÅ/AV, se figur 3;
Trykk raskt for å slå den på/av.
3.2 Låse/låse opp, se figur 4;

Når lommelykten er av, trykk og hold bryteren (i ca. 2 sekunder) for å få tilgang til låsemodus (lommelykten går kort inn i Moonlight og slår seg deretter av for å signalisere låsemodusaktivering). I låsemodus, hvis du betjener bryteren for et formål uten å låse opp, vil indikatoren i midten av bryteren lyse kort rødt for å signalisere at lyset fortsatt er i låsemodus. For å låse den opp, trykk og hold bryteren i omtrent ett sekund til Moonlight er på.
3.3 Måneskinn, se figur 5;
Når lommelykten er av, trykk og hold bryteren i over ett sekund for å få tilgang til Moonlight-modus. Hvis lyset ble slått av i Moonlight-modus, trykker du bare på bryteren.
3.4 Turbo, se figur 6;
Dobbelttrykk raskt på sidebryteren for å gå inn i Turbo, dobbelttrykk igjen for å gå tilbake til den lagrede modusen. Hvis batterinivået er lavt, vil lyset gå tilbake til høy-modus.
3.5 Strobe, se figur 7;
Trykk på bryteren 3 ganger eller mer for å aktivere Strobe-modus. For å avslutte denne modusen, trykk ett enkelt eller trykk og hold bryteren.
3.6 Endre lysstyrkenivå, se figur 8;
Når lommelykten er på, trykk og hold sidebryteren og den vil, fra det nåværende lysstyrkenivået, automatisk gå gjennom Moonlight / Turbo - Low - Medium - High - Low. Modusen velges når sidebryteren er sluppet. (Merk: Moonlight og Turbo er ikke i den automatiske syklusen).
4. Bruksanvisning for halebryter er som følger:
4.1 Bytte mellom vanlig og taktisk modus, se figur 9;
Trykk fast og hold inne haleknappen, og klikk på sideknappen samtidig for å bytte mellom vanlig modus og taktisk modus. Standardinnstillingen er Regular Mode.
4.2 Vanlig modus
4.2.1 Trykk lett for lav modus, se figur 10;
Trykk raskt for å slå på i lav-modus.
4.2.2 Trykk lett og hold for Momentary-on, se figur 11;
Trykk lett og hold inne knappen for Momentary-on i lav-modus. Slipp deretter for å slå av.
4.2.3 Trykk godt for turbomodus, se figur 12;
Trykk raskt for å slå på i Turbo-modus.
4.2.4 Trykk hardt og hold for Momentary-on, se figur 13;
Trykk fast og hold knappen for Momentary-on i Turbo-modus. Slipp deretter for å slå av.
4.2.5 Bytte fra lavmodus til turbomodus, se figur 14;
Mens du er i lav-modus, trykk raskt og bestemt på knappen for å aktivere Turbo. Trykk igjen for å slå av.
4.3 Taktisk modus
4.3.1 Trykk lett og hold for Momentary-on, se figur 15;
Trykk lett og hold inne knappen for Momentary-on i middels modus. Slipp deretter for å slå av.
4.3.2 Trykk fast og hold for øyeblikkelig på i strobemodus, se figur 16;
Trykk fast og hold inne knappen for Momentary-on i Strobe-modus. Slipp deretter for å slå av.
5. Batteriindikator, se figur 17.

(SV) Swedish

Flerspråkig ordbok, se tabell 3;
1. Produktspecifikation, se tabell 1 och tabell 2;
2. Bruksanvisning enligt nedan:
2.1 Ta bort isoleringsfilmen före första användningen, se figur 1;
2.2 Laddning, se figur 2;
3. Bruksanvisning för sidobrytare enligt nedan:
3.1 PÅ/AV, se figur 3;
Tryck snabbt för att slå på/av den.
3.2 Lockout/Lås upp, se figur 4;
När ficklampan är av, tryck och håll knappen intryckt (i cirka 2 sekunder) för att komma åt spärrläget (ficklampan går in i Moonlight en kort stund och släcks sedan för att signalera att lockoutläge aktiveras). I spärrläge, om du använder omkopplaren för ett icke-upplåst syfte, lyser indikatorn i mitten av omkopplaren kort rött för att signalera att lampan fortfarande är i spärrläge. För att låsa upp den, vänligen tryck och håll in knappen i ungefär en sekund tills Moonlight är på.
3.3 Månsken, se figur 5;
När ficklampan är avstängd, tryck och håll ned strömbrytaren i över en sekund för att komma åt Moonlight-läget. Om ljuset var avstängt i Moonlight-läge, tryck helt enkelt på strömbrytaren.
3.4 Turbo, se figur 6;
Dubbeltryck snabbt på sidokontakten för att komma in i Turbo, dubbeltryck igen för att återgå till det memorerade läget. Om batterinivån är låg återgår lampan till högt läge.
3.5 Strobe, se figur 7;
Tryck på knappen 3 gånger eller mer för att aktivera Strobe-läget. För att avsluta det här läget, tryck en gång eller tryck och håll ned knappen.
3.6 Ändra ljusstyrka, se figur 8;
När ficklampan är på, tryck och håll in sidoströmbrytaren och den kommer, från den nuvarande ljusstyrkan, automatiskt att växla mellan Moonlight / Turbo - Low - Medium - High - Low. Läget väljs när sidokontakten har släppts. (Observera: Moonlight och Turbo är inte i den automatiska cykeln).
4. Användningsinstruktioner för bottenbrytaren enligt följande:
4.1 Växla mellan normalt och taktiskt läge, se figur 9;
Tryck hårt och håll ned bottenbrytaren och klicka på sidobrytaren samtidigt för att växla mellan normalt läge och taktiskt läge. Standardinställningen är normalt läge.
4.2 Normalt läge
4.2.1 Tryck lätt för lågt läge, se figur 10;
Tryck snabbt för att slå på i lågt läge.
4.2.2 Tryck lätt och håll ned för Momentary-on, se figur 11;
Tryck lätt och håll ned brytaren för Momentary-on i lågt läge. Släpp sedan för att stänga av.
4.2.3 Tryck hårt för turboläge, se figur 12;
Tryck snabbt för att slå på i Turbo-läge.
4.2.4 Tryck hårt och håll ned för Momentary-on, se figur 13;

Tryck hårt och håll in brytaren för Momentary-on i Turbo-läge. Släpp sedan för att stänga av.
4.2.5 Växla från lågläge till Turbo-läge, se figur 14;
I lågläge trycker du snabbt och bestämt på brytaren för att aktivera Turbo. Tryck igen för att stänga av.
4.3 Taktiskt läge
4.3.1 Tryck lätt och håll ned för Momentary-on, se figur 15;
Tryck lätt och håll ned brytaren för Momentary-on i Medium-läge. Släpp sedan för att stänga av.
4.3.2 Tryck hårt och håll ned för Momentary-on i Strobe-läge, se figur 16;
Tryck hårt och håll ned brytaren för Momentary-on i Strobe-läge. Släpp sedan för att stänga av.
5. Batteriindikator, se figur 17.

(NL) Nederlands

Meertalig woordenboek, zie Tabel 3;
1. Productspecificatie, zie Tabel 1 en Tabel 2;
2. Bedieningsinstructies zoals hieronder:
2.1 Verwijder de isolatiefolie voor het eerste gebruik, zie Figuur 1;
2.2 Opladen, zie afbeelding 2;
3. Bedieningsinstructies voor de zijschakelaar zoals hieronder beschreven:
3.1 AAN/UIT, zie afbeelding 3;
Snel indrukken om aan/uit te zetten.
3.2 Vergrendelen/ontgrendelen, zie afbeelding 4;
Als de zaklamp uit is, houd de schakelaar ingedrukt (ongeveer 2 seconden) om de vergrendelingsmodus te openen (de zaklamp gaat even naar de maanlichtmodus en schakelt dan uit om de activering van de vergrendelingsmodus aan te geven). Als je in de vergrendelingsmodus de schakelaar bedient voor een ander doel dan ontgrendelen, zal de indicator in het midden van de schakelaar kort rood oplichten om aan te geven dat de lamp nog steeds in de vergrendelingsmodus staat. Om de vergrendeling op te heffen, moet je de schakelaar ongeveer één seconde ingedrukt houden tot de maanverlichting aan is.
3.3 Maanlicht, zie afbeelding 5;
Als de zaklamp uit is, houdt u de schakelaar langer dan een seconde ingedrukt om de Maanlichtmodus te openen. Als het licht uit was in de Maanlichtmodus, druk dan gewoon op de schakelaar.
3.4 Turbo, zie afbeelding 6;
Druk snel tweemaal op de zijschakelaar om Turbo in te schakelen, druk nogmaals tweemaal op de schakelaar om terug te keren naar de opgeslagen modus. Als de batterij bijna leeg is, gaat de lamp terug naar de hoge stand.
3.5 Stroboscoop, zie afbeelding 7;
Druk de schakelaar 3 keer of meer in om de Stroboscoop-modus te activeren. Om deze modus te verlaten, druk je één keer op de schakelaar of houd je deze ingedrukt.
3.6 Helderheidsniveau wijzigen, zie afbeelding 8;

Als de zaklamp aan is, houd de zijschakelaar ingedrukt en de zaklamp zal, beginnend bij het huidige helderheidsniveau, automatisch door Maanlicht / Turbo - Laag - Middel - Hoog - Laag gaan. De modus wordt geselecteerd wanneer de zijschakelaar wordt losgelaten. (Let op: Maanlicht en Turbo maken geen deel uit van de automatische cyclus).
4. De bedieningsinstructies voor de achterschakelaar zijn als volgt
4.1 Schakelen tussen de normale en tactische modus, zie figuur 9;
Houd de achterknop stevig ingedrukt en klik tegelijkertijd op de zijknop om te schakelen tussen de normale modus en de tactische modus. De standaardinstelling is de normale modus.
4.2 Normale modus
4.2.1 Druk lichtjes voor de Lage modus, zie Figuur 10;
Snel indrukken om aan te zetten in Lage modus.
4.2.2 Druk lichtjes op de knop en houd deze ingedrukt voor Momentary-on, zie Afbeelding 11;
Druk de knop lichtjes in en houd hem ingedrukt voor de Momentary-On-functie in de Low-modus. Laat vervolgens los om uit te schakelen.
4.2.3 Druk stevig voor de Turbomodus, zie Afbeelding 12;
Snel indrukken om in te schakelen in Turbomodus.
4.2.4 Houd de knop voor Momentary-on ingedrukt, zie Afbeelding 13;
Druk de knop stevig in en houd hem ingedrukt voor de momentopnamemodus in de turbomodus. Laat vervolgens los om uit te schakelen.
4.2.5 Overschakelen van de Lage modus naar de Turbomodus, zie Afbeelding 14;
Druk in de spaarstand snel en stevig op de knop om Turbo in te schakelen. Druk nogmaals om uit te schakelen.
4.3 Tactische modus
4.3.1 Druk licht op de knop en houd deze ingedrukt voor Momentary-on, zie Afbeelding 15;
Druk de knop licht in en houd hem ingedrukt voor Momentary-on in de modus Medium. Laat dan los om uit te schakelen.
4.3.2 Druk de knop stevig in en houd hem ingedrukt voor momentopname in de stroboscoopstand, zie Afbeelding 16;
Druk de knop stevig in en houd hem ingedrukt voor momentopname in de stroboscoopstand. Laat vervolgens los om uit te schakelen.
5. Batterij-indicator, zie afbeelding 17.

(PL) Polska

Słownik wielojęzyczny, patrz Tabela 3;
1. Specyfikacja produktu, patrz Tabela 1 i Tabela 2;
2. Instrukcja obsługi jak poniżej:
2.1 Usuń folię izolującą przed pierwszym użyciem, patrz Rysunek 1;
2.2 Ładowanie, patrz Rysunek 2;
3. Instrukcja obsługi bocznego przycisku jak poniżej:
3.1 Włącz/Wyłącz, patrz Rysunek 3;
Naciśnij, aby włączyć/wyłączyć latarkę.
3.2 Blokowanie/odblokowanie, patrz Rysunek 4;

Kiedy latarka jest wyłączona, naciśnij i przytrzymaj przycisk (przez około 2 sekundy), aby aktywować blokadę (latarka na chwilę przejdzie w tryb Moonlight, po czym się wyłączy, sygnalizując aktywację blokady). W trybie blokady obsługa przycisku inna niż próba odblokowania sprawi, że wskaźnik na środku przycisku zaświeci się chwilowo na czerwono, sygnalizując, że latarka jest zablokowana. Aby odblokować, naciśnij i przytrzymaj przycisk przez około 1 sekundę, aż włączy się tryb Moonlight.
3.3 Moonlight, patrz Rysunek 5;
Kiedy latarka jest wyłączona, naciśnij i przytrzymaj przycisk przez około 1 sekundę, aby włączyć tryb Moonlight. Jeżeli latarka została wyłączona w trybie Moonlight, wystarczy nacisnąć przycisk.
3.4 Turbo, patrz Rysunek 6;
Szybko naciśnij dwukrotnie boczny przycisk, aby przejść do trybu Turbo, ponownie naciśnij dwukrotnie, aby powrócić do zapamiętanego trybu. Jeżeli poziom baterii jest niski, latarka powróci do trybu Wysokiego.
3.5 Stroboskop, patrz Rysunek 7;
Naciśnij przycisk trzy lub więcej razy, aby włączyć stroboskop. Żeby z niego wyjść, naciśnij lub naciśnij i przytrzymaj przycisk.
3.6 Zmiana poziomu jasności, patrz Rysunek 8;
Kiedy latarka jest włączona, naciśnij i przytrzymaj boczny przycisk, a tryby zaczną się automatycznie przełączać, zaczynając od bieżącego trybu, w cyklu Moonlight/Turbo – Niski – Średni – Wysoki – Niski. Wybór trybu następuje poprzez zwolnienie przycisku. (Uwaga: Tryby Moonlight i Turbo nie są częścią cyklu).
4. Instrukcja obsługi tylnego przycisku:
4.1 Przełączanie pomiedzy trybem normalnym i taktycznym, zobacz Rysunek 9;
Mocno wciśnij i przytrzymaj tylny przycisk, a następnie naciśnij boczny przycisk, aby przełączyć się pomiędzy trybem normalnym i taktycznym. Domyślnie ustawiony jest tryb normalny.
4.2 Tryb normalny
4.2.1 Naciśnij lekko dla trybu Niskiego, zobacz Rysunek 10;
Szybko naciśnij lekko, aby włączyć tryb Niski.
4.2.2 Naciśnij lekko i przytrzymaj dla chwilowego włączenia, zobacz Rysunek 11;
Naciśnij lekko i przytrzymaj przycisk, aby chwilowo włączyć tryb Niski. Zwolnij, aby go wyłączyć.
4.2.3 Naciśnij mocno dla trybu Turbo, zobacz Rysunek 12;
Szybko naciśnij mocno, aby włączyć tryb turbo.
4.2.4 Naciśnij mocno i przytrzymaj dla chwilowego włączenia, zobacz Rysunek 13;
Naciśnij mocno i przytrzymaj przycisk, aby chwilowo włączyć tryb Turbo. Zwolnij, aby go wyłączyć.
4.2.5 Przełączanie z trybu Niskiego na tryb Turbo, zobacz Rysunek 14;
W trybie Niskim, szybko naciśnij mocno przycisk, aby włączyć tryb Turbo. Naciśnij ponownie, aby go wyłączyć.
4.3 Tryb taktyczny
4.3.1 Naciśnij lekko i przytrzymaj dla chwilowego włączenia, zobacz Rysunek 15;

Naciśnij lekko i przytrzymaj przycisk, aby chwilowo włączyć tryb Średni. Zwolnij, aby go wyłączyć.
4.3.2 Naciśnij mocno i przytrzymaj dla chwilowego stroboskopu, zobacz Rysunek 16;
Naciśnij mocno i przytrzymaj przycisk, aby chwilowo włączyć tryb Stroboskopu. Zwolnij, aby go wyłączyć.
5. Wskaźnik baterii, zobacz Rysunek 17.

(DE) Deutsch

Mehrsprachiges Wörterbuch, siehe Tabelle 3;
1. Produktspezifikation, siehe Tabelle 1 und Tabelle 2;
2. Bedienung:
2.1 Entfernen der Isolierfolie, siehe Abbildung 1;
2.2 Laden, siehe Abbildung 2;
3. Bedienung Seitenschalter:
3.1 EIN/AUS, siehe Abbildung 3;
Schnelles Drücken zum Ein- und Ausschalten.
3.2 Sperren/Entsperren, siehe Abbildung 4;
Den Schalter im ausgeschalteten Zustand etwa 2 Sekunden lang drücken, um die Taschenlampe zu sperren. Die Taschenlampe blinkt kurz im Moonlight Modus auf und schaltet sich dann aus, um den gesperrten Zustand zu signalisieren. Wird der Schalter im gesperrten Zustand gedrückt, leuchtet die Anzeige in der Mitte des Schalters kurz rot auf, um den gesperrten Zustand zu signalisieren. Zum Entsperren den Schalter etwa eine Sekunde lang gedrückt halten bis sich die Lampe im Moonlight Modus einschaltet.
3.3 Moonlight Modus, siehe Abbildung 5;
Den Schalter im ausgeschalteten Zustand mindestens 1 Sekunde lang gedrückt halten, um den Moonlight Modus zu aktivieren. Wurde der Moonlight Modus vor dem letzten Ausschalten zuletzt verwendet, einfach den Schalter drücken.
3.4 Turbo, siehe Abbildung 6;
Schnelles doppeltes Drücken des Seitenschalters schaltet in den Turbomodus, erneutes doppeltes Drücken schaltet zurück in den gespeicherten Modus. Bei niedrigem Akkustand wird stattdessen der hohe Modus aktiviert.
3.5 Strobe, siehe Abbildung 7;
Den Schalter dreimal oder öfter drücken, um den Stroboskop Modus zu aktivieren. Den Schalter einmal drücken oder gedrückt halten, um den Stroboskop Modus zu verlassen.
3.6 Helligkeit ändern, siehe Abbildung 8;
Im eingeschalteten Zustand den Schalter gedrückt halten. Die Taschenlampe wechselt zwischen den Modi " niedrig", "mittel" und "hoch", beginnend mit der aktuellen Helligkeitsstufe an. Den Schalter loslassen, um die gewünschte Helligkeitsstufe zu wählen. Hinweis: Der Moonlight Modus und der Turbomodus sind in diesem Zyklus nicht enthalten.
4. Bedienung Endkappenschalter:
4.1 Umschalten zwischen normalem und taktischem Modus, siehe Abbildung 9;

Den Endkappenschalter komplett durchdrücken und gedrückt halten und gleichzeitig den Seitenschalter drücken, um zwischen dem regulären und dem taktischen Modus zu wechseln. Die Standardeinstellung ist der reguläre Modus.
4.2 Regulärer Modus
4.2.1 Niedriger Modus, siehe Abbildung 10;
Den Schalter kurz halb durchdrücken, um den niedrigen Modus einzuschalten.
4.2.2 Temporärer niedriger Modus, siehe Abbildung 11;
Den Schalter halb durchdrücken und gedrückt halten, um den niedrigen Modus temporär einzuschalten. Zum Ausschalten den Schalter loslassen.
4.2.3 Turbomodus, siehe Abbildung 12;
Den Schalter kurz komplett durchdrücken, um den Turbomodus zu aktivieren.
4.2.4 Temporärer Turbomodus, siehe Abbildung 13;
Den Schalter komplett durchdrücken und gedrückt halten, um den Turbomodus temporär zu aktivieren. Zum Ausschalten den Schalter loslassen.
4.2.5 Umschalten vom niedrigen Modus in den Turbomodus, siehe Abbildung 14;
Im niedrigen Modus kurz den Schalter komplett durchdrücken, um den Turbo zu aktivieren. Zum Ausschalten erneut drücken.
4.3 Taktischer Modus
4.3.1 Temporärer mittlerer Modus, siehe Abbildung 15;
Den Schalter halb durchdrücken und gedrückt halten, um den mittleren Modus zu aktivieren. Zum Ausschalten loslassen.
4.3.2 Stroboskop, siehe Abbildung 16;
Den Schalter komplett durchdrücken und gedrückt halten, um den Strobe zu aktivieren. Zum Ausschalten loslassen.
5. Ladestandsanzeige, siehe Abbildung 17.

(HU) Magyarország

Többnyelvű szótár, lásd 3. táblázat;
1. Termékleírás, lásd 1. és 2. táblázat;
2. A használat módja:
2.1 Első használatbavétel előtt távolítsa el a szigetelőfóliát, lásd 1. ábra;
2.2 Töltés, lásd 2. ábra;
3. Az oldalsó kapcsoló használata:
3.1 BE/KI, lásd 3. ábra;
Gyors lenyomásra a lámpa be/ki kapcsol.
3.2 Lezárás/Feloldás, lásd 4. ábra;
Kikapcsolt világítás mellett nyomja meg és tartsa lenyomva a kapcsolót (kb. 2 másodpercig) a lezáráshoz (a lezárás jelzéseként a lámpa egy rövid időre holdfény módra áll, majd kikapcsol). A lezárt állapotban lévő lámpa kapcsolójának közepén lévő jelzőfény, bármilyen feloldást nem eredményező kapcsolási művelet hatására, rövid időre felvillan a lezárt állapot jelzésére. A feloldáshoz, kérjük, tartsa nyomva a kapcsolót kb. 1 másodpercig, amíg a holdfény mód be nem kapcsol.
3.3 Holdfény mód, lásd 5. ábra;

A kikapcsolt lámpán tartsa nyomva a kapcsolót egy másodpercnél hosszabb ideig a holdfény módra álláshoz. Ha a lámpa kikapcsoláskor holdfény módban volt, egyszerűen nyomja meg a kapcsolót.
3.4 Turbó mód, lásd 6. ábra;
Az oldalsó kapcsoló kétszeri gyors megnyomásával kapcsolhat turbó módra, újabb kétszeri gyors megnyomással térhet vissza a megjegyzett módra. Ha gyenge az akkumulátor, a lámpa a magas fényerőfokozat módhoz tér vissza.
3.5 Stroboszkóp, lásd 7. ábra;
Nyomja meg háromszor vagy háromnál többször a kapcsolót stroboszkóp módra álláshoz. A kilépéshez nyomja meg egyszer vagy tartsa nyomva a kapcsolót.
3.6 A fényerőfokozat megváltoztatása, lásd 8. ábra;
A bekapcsolt lámpa az oldalsó kapcsoló nyomva tartásakor az aktuális fényerőfokozattól indulva automatikusan végigkapcsol a holdfény / turbó – alacsony – közepes – magas – alacsony fényerőfokozatokon. A kapcsoló felengedésével választható ki a kívánt mód. (Kérjük, tartsa szem előtt, hogy a holdfény és a turbó mód nem szerepel az automatikus kapcsolási sorrendben.)
4. A végkapcsoló használata az alábbiak szerint végezhető:
4.1 A Normál mód és a Taktikai mód közötti átkapcsolás, lásd 9. ábra;
Tartsa teljesen benyomva a végkapcsolót. A végkapcsoló nyomva tartása közben az oldalsó kapcsolóval végzett kattintással, oda-vissza válthat a Normál mód és Taktikai mód között. Alapbeállítás szerint Normál mód van érvényben.
4.2 Normál mód
4.2.1 Alacsony fényerejű mód kapcsolása finom gombnyomással, lásd 10. ábra;
Bekapcsolás gyors gombnyomással Alacsony fényerejű módban.
4.2.2 Pillanatfény kapcsolása finom gombnyomással és nyomvatartás-sal, lásd 11. ábra;
Nyomja meg finoman és tartsa nyomva a gombot a pillanatfény, Alacsony fényerejű módban történő bekapcsolásához. A kikapcsoláshoz engedje fel a gombot.
4.2.3 Nyomja le erősen a gombot a Turbó mód kapcsolásához, lásd 12. ábra;
Bekapcsolás gyors gombnyomással Turbó módban.
4.2.4 Pillanatfény kapcsolása erős gombnyomással és nyomvatartással, lásd 13. ábra;
Nyomja meg erősen és tartsa nyomva a gombot a pillanatfény, Turbó módban történő bekapcsolásához. A kikapcsoláshoz engedje fel a gombot.
4.2.5 Átkapcsolás Alacsony fényerejű módról Turbó módra, lásd 14. ábra;
Az Alacsony fényerejű módban lévő lámpa gyors és erős gombnyomással átkapcsolható Turbó módra. Újabb gombnyomással kikapcsolható.
4.3 Taktikai mód
4.3.1 Nyomja meg finoman és tartsa nyomva a gombot a Pillanatfény kapcsolásához, lásd 15. ábra;
Nyomja meg finoman és tartsa nyomva a gombot a pillanatfény, Közepes fényerejű módban történő bekapcsolásához. A kikapcsoláshoz engedje fel a gombot.

4.3.2 Nyomja meg erősen és tartsa nyomva a gombot a pillanatfény, Stroboszkóp módban történő bekapcsolásához, lásd 16. ábra;
Nyomja meg erősen és tartsa nyomva a gombot a pillanatfény, Stroboszkóp módban történő bekapcsolásához. A kikapcsoláshoz engedje fel a gombot.
5. Az akkumulátor állapotjelzője, lásg 17. ábra.

(RU) Русский

Многоязычный словарь, см. Таблицу 3;
1. Технические характеристики изделия см. Таблицу 1 и Таблицу 2;
2. Инструкция по эксплуатации приведена ниже:
2.1 Перед первым использованием снимите изоляционную пленку, см. рис. 1;
2.2 Зарядка, см. рис. 2;
3. Инструкция по эксплуатации бокового переключателя приведена ниже:
3.1 ON/OFF, см. рисунок 3;
Быстрое нажатие для включения/выключения.
3.2 Блокировка/разблокировка, см. рис. 4;
Когда фонарик выключен, нажмите и удерживайте переключатель (в течение примерно 2 секунд), чтобы перейти в режим блокировки (фонарь на короткое время перейдет в режим Moonlight (Лунный свет), а затем выключится, сигнализируя о включении режима блокировки). В режиме блокировки, если вы используете переключатель не для разблокировки, индикатор в центре кнопки мигнёт красным цветом, сигнализируя о том, что фонарь все еще находится в режиме блокировки. Чтобы разблокировать его, нажмите и удерживайте переключатель в течение примерно одной секунды, пока не включится лунный свет.
3.3 Лунный свет, см. рисунок 5;
Если фонарь выключен, нажмите и удерживайте переключатель более одной секунды, чтобы перейти в режим "Лунный свет". Если фонарь был выключен в режиме Moonlight, просто нажмите на переключатель.
3.4 Turbo, см. рис. 6;
Быстрое двойное нажатие на боковой переключатель переводит фонарь в режим Turbo, повторное двойное нажатие возвращает в запомненный режим. При низком уровне заряда батареи фонарь вернется в High режим.
3.5 Стробоскоп, см. рисунок 7;
Нажмите переключатель 3 раза или более, чтобы активировать режим Strobe. Для выхода из этого режима нажмите или удерживайте переключатель один раз.
3.6 Изменить уровень яркости, см. рис. 8;
Когда фонарь включен, нажмите и удерживайте боковой переключатель, и он, начиная с текущего уровня яркости,

автоматически перейдет в режим Moonlight / Turbo - Low - Medium - High - Low. Выбор режима осуществляется после отпускания бокового переключателя. (Обратите внимание: режимы Moonlight и Turbo не входят в автоматический цикл).
4. Инструкции по эксплуатации хвостового переключателя следующие:
4.1 Переключение между обычным и тактическим режимами, см. рисунок 9;
Для переключения между обычным и тактическим режимами нажмите и удерживайте хвостовую кнопку и одновременно нажмите боковую кнопку. По умолчанию установлен обычный режим.
4.2 Обычный режим
4.2.1 Для перехода в "Низкий" режим слегка нажмите на кнопку, см. рисунок 10;
Быстро нажмите, чтобы включить в слабом режиме.
4.2.2 Слегка нажмите и удерживайте для кратковременного включения, см. рис. 11;
Слегка нажмите и удерживайте кнопку для кратковременного включения в слабом режиме. Затем отпустите, чтобы выключить.
4.2.3 Сильно нажмите для включения режима Turbo, см. рис. 12;
Быстро нажмите, чтобы включить турбо-режим.
4.2.4 Сильно нажмите и удерживайте для кратковременного включения, см. рис. 13;
Сильно нажмите и удерживайте кнопку для кратковременного включения в турбо-режиме. Затем отпустите, чтобы выключить.
4.2.5 Переключение из низкого режима в турборежим, см. рис. 14;
Находясь в режиме низкого энергопотребления, быстро и сильно нажмите кнопку, чтобы активировать турбо. Нажмите еще раз, чтобы выключить.
4.3 Тактический режим
4.3.1 Слегка нажмите и удерживайте для кратковременного включения, см. рис. 15;
Слегка нажмите и удерживайте кнопку для кратковременного включения в среднем режиме. Затем отпустите, чтобы выключить.
4.3.2 Сильно нажмите и удерживайте для кратковременного включения в режиме стробоскопа, см. рис. 16;
Сильно нажмите и удерживайте кнопку для кратковременного включения в режиме стробоскопа. Затем отпустите, чтобы выключить.
5. Индикатор заряда батареи, см. рис. 17.

(ES) Español

Diccionario multilingüe, consulte la Tabla 3;
1. Consulte las características del producto en la Tabla 1 y la Tabla 2;
2. Instrucciones de manejo como se indica a continuación:
2.1 Retire el plástico de aislamiento antes de usar, consulte la Figura 1;
2.2 Cargando, consulte la Figura 2;
3. Instrucciones de manejo de botón lateral como se indica a continuación:
3.1 Encender/apagar, consulte la Figura 3;
Presione rápidamente para encender/apagar.
3.2 Bloquear/Desbloquear, consulte la Figura 4;
Con la linterna apagada, mantenga presionado el interruptor (durante unos 2 segundos) para acceder al modo de bloqueo (la linterna entrará brevemente en Modo luz de luna y luego se apagará para señalar la activación del modo de bloqueo). En el modo de bloqueo, si opera el interruptor sin un propósito de desbloqueo, el indicador en el centro del interruptor se encenderá brevemente en rojo para indicar que la linterna todavía está en modo de bloqueo. Para desbloquearla, mantenga presionado el interruptor durante aproximadamente un segundo hasta que se encienda Luz de luna.
3.3 Modo Luz de luna, consulte la figura 5;
Con la linterna apagada, mantenga presionado el botón durante más de un segundo para acceder al modo Luz de luna. Si la linterna se apagó en el modo Luz de luna, simplemente presione el botón.
3.4 Turbo, consulte la Figura 6;
Rápidamente presione dos veces el botón lateral para acceder al Turbo, presione dos veces nuevamente para volver al modo memorizado. Si el nivel de la batería es bajo, la luz volverá al modo Alto.
3.5 Modo estroboscópico, consulte la Figura 7;
Presione 3 veces o más el botón para activar el modo estroboscópico. Para salir de este modo, presione una vez o mantenga presionado el botón.
3.6 Cambiar el nivel de brillo, consulte la Figura 8;
Con la linterna encendida, mantenga presionado el botón lateral y, a partir del nivel de brillo actual, cambiará automáticamente entre Luz de luna / Turbo - Bajo - Medio - Alto - Bajo. El modo se selecciona cuando se suelta el interruptor lateral. (Nota: Luz de luna y Turbo no están en el ciclo automático).
4. Las instrucciones de manejo del botón trasero son las siguientes:
4.1 Cambio entre los Modos Regular y Táctico, consulte la Figura 9;
Presione fuerte y mantenga presionado el botón trasero y haga clic en el botón lateral simultáneamente para cambiar entre el Modo Regular y el Modo Táctico. La configuración predeterminada es el Modo Regular.
4.2 Modo Regular
4.2.1 Presione ligeramente para el Modo Bajo, consulte la Figura 10;
Presione rápidamente para encender el Modo Bajo.
4.2.2 Presione ligeramente y mantenga presionado para encendido momentáneo, consulte la Figura 11;
Presione ligeramente y mantenga presionado el botón para encendido momentáneo en Modo Bajo. Luego suelte para apagar.
4.2.3 Presione fuerte para el Modo Turbo, consulte la Figura 12;
Presione rápidamente para encender en Modo Turbo.

4.2.4 Presione fuerte y mantenga presionado para encendido momentáneo, consulte la Figura 13;
Presione fuerte y mantenga presionado el botón para encendido momentáneo en Modo Turbo. Luego suelte para apagar.
4.2.5 Cambio del Modo Bajo al Modo Turbo, consulte la Figura 14;
Mientras esté en Modo Bajo, presione rápida y fuerte el botón para activar Turbo. Presione nuevamente para apagar.
4.3 Modo Táctico
4.3.1 Presione ligeramente y mantenga presionado para encendido momentáneo, consulte la Figura 15;
Presione ligeramente y mantenga presionado el botón para encendido momentáneo en Modo Medio. Luego suelte para apagar.
4.3.2 Presione fuerte y mantenga presionado el botón para encendido momentáneo en modo estroboscópico, consulte la Figura 16;
Presione fuerte y mantenga presionado el botón para encendido momentáneo en modo estroboscópico. Luego suelte para apagar.
5. Indicador de batería, consulte la Figura 17.

(RO) Românesc

Dicționar multilingv, vezi Tabelul 3;
1. Specificațiile produsului, vezi Tabelul 1 și Tabelul 2;
2. Instructiuni de operare dupa cum urmeaza mai jos:
2.1 Indepartati folia izolatoare inainte de prima utilizare, vezi Figura 1;
2.2 Incarcare, vezi Figura 2;
3. Instructiuni de operare comutator lateral dupa cum urmeaza mai jos:
3.1 Pornire/Oprire, vezi Figura 3;
Apasati rapid pentru a porni/opri lanterna
3.2 Blocare/Deblocare, vezi Figura 4;
Cand lanterna este stinsă, apasati si mentineti apasat comutatorul (pentru aproximativ 2 secunde) pentru a accesa modul de blocare (lanterna va intra in modul Moonlight pentru putin si apoi se va stinge pentru a semnala activarea modului de blocare). In modul de blocare, daca folositi comutatorul pentru alt motiv decat cel de deblocare, indicatorul din centrul comutatorului va lumina rosu scurt pentru a semnala ca lanterna este tot in modul de blocare. Pentru a o debloca, va rugam sa apasati si sa mentineti apasat comutatorul pentru aproximativ o secunda pana cand modul Moonlight este pornit.
3.3 Mod Moonlight,vezi Figura 5;
Cand lanterna este oprita, apasati si mentineti apasat comutatorul pentru mai mult de o secunda pentru a accesa modul Moonlight. Daca lanterna a fost stinsa in modul Moonlight, doar apasati comutatorul.
3.4 Mod Turbo, vezi Figura 6;
Apasati rapid de doua ori comutatorul lateral pentru a intra in modul Turbo, apasati din nou de doua ori pentru a reveni la modul memorat anterior. Daca nivelul de baterie este scazut, lumina va reveni la modul Puternic.
3.5 Stroboscop, vezi Figura 7;
Apasati de 3 ori sau mai mult comutatorul pentru a activa modul Stroboscop. Pentru a iesi din acest mod, apasati o singura data sau tineti apasat comutatorul.

3.6 Schimbare nivel de luminozitate, vezi Figura 8;
Cand lanterna este pornita, apasati si mentineti apasat comutatorul lateral pentru a schimba nivelul de luminozitate intr-un ciclu automat, incepand de la nivelul curent de luminozitate in ordinea: Moonlight / Turbo - Slab - Mediu - Puternic - Slab. Modul este selectat atunci cand comutatorul lateral este eliberat.(Va rugam retineti: Modurile Moonlight si Turbo nu fac parte din ciclul automat).
4. Instructiuni comutator din coada ca si mai jos:
4.1 Comutare intre Modul Normal si Modul Tactical, vezi Figura 9;
Apasati ferm si tineti apasat butonul de la coada, si apasati butonul lateral simultan, pentru a comuta intre Modul Normal si Modul Tactical. Setarea implicita este Modul Normal.
4.2 Mod Normal
4.2.1 Apasati usor pentru Modul Slab, vezi Figura 10;
Apasati rapid pentru a porni in Modul Slab.
4.2.2 Apasati usor si tineti apasat pentru aprindere temporara, vezi Figura 11;
Apasati usor si tineti butonul pentru aprindere temporara in Modul Slab. Apoi eliberati butonul pentru a opri.
4.2.3 Apasati ferm pentru Modul Turbo, vezi Figura 12;
Apasati rapid pentru a porni in Modul Turbo.
4.2.4 Apasati ferm si tineti apasat pentru aprindere temporara, vezi Figura 13;
Apasati ferm si tineti butonul pentru aprindere temporara in Modul Turbo. Apoi eliberati butonul pentru a opri.
4.2.5 Comutare de la Modul Slab la Modul Turbo, vexi Figura 14;
In timp ce lanterna este Modul Slab, apasati rapid si ferm butonul pentru a activa Turbo. Apasati din nou pentru a opri.
4.3 Mod Tactic
4.3.1 Apasati usor si tineti apasat pentru aprindere temporara, vezi Figura 15;
Apasati usor si tineti butonul apasat pentru aprindere temporara in Modul Mediu. Apoi eliberati pentru a opri.
4.3.2 Apasati ferm si tineti apasat pentru aprindere temporara in Modul Stroboscop, vezi Figura 16;
Apasati ferm si tineti butonul pentru aprindere temporara in Modul Stroboscop. Apoi eliberati pentru a opri.
5. Indicator baterie, vezi Figura 17.

(UA) Ukrainian

Багатомовний словник див. таблицю 3;
1. Специфікація продукту, див. Таблицю 1 і Таблицю 2;
2. Інструкції з експлуатації наведені нижче:
2.1 Перед першим використанням зніміть ізоляційну плівку, див. Малюнок 1;
2.2 Заряджання, див. Малюнок 2;
3. Інструкція з експлуатації бічного перемикача наведена нижче:
3.1 Увімкнення/вимкнення, див. Малюнок 3;
Швидко натисніть для увімкнення/вимкнення
3.2 Блокування/розблокування, див. Малюнок 4;

Коли ліхтарик вимкнений, натисніть і утримуйте перемикач (близько 2 секунд), щоб перейти в режим блокування (ліхтарик ненадовго перейде в режим "Місячне світло", а потім вимкнеться, сигналізуючи про активацію режиму блокування). У режимі блокування, якщо ви використовуєте перемикач не з метою розблокування, індикатор в центрі перемикача ненадовго загориться червоним кольором, сигналізуючи, що ліхтар все ще знаходиться в режимі блокування. Щоб розблокувати його, будь ласка, натисніть і утримуйте перемикач протягом однієї секунди, поки не увімкнеться режим "Місячне світло".
3.3 Режим Місячне світло, див. Малюнок 5;
Коли ліхтарик вимкнений, натисніть і утримуйте перемикач більше однієї секунди, щоб перейти до режиму "Місячне світло". Якщо ліхтарик був вимкнений в режимі "Місячне світло", просто натисніть на перемикач.
3.4 Режим Турбо, див. Малюнок 6;
Швидко двічі натисніть бічний перемикач, щоб увійти в режим Турбо, двічі натисніть ще раз, щоб повернутися до попереднього режиму. Якщо рівень заряду батареї низький, ліхтарик повернеться в режим високої яскравості.
3.5 Режим Стробоскопа, див. Малюнок 7;
Натисніть на перемикач 3 рази або більше, щоб активувати режим стробоскопа. Щоб вийти з цього режиму, натисніть один раз або натисніть і утримуйте перемикач.
3.6 Зміна рівня яскравості, див. Малюнок 8;
Коли ліхтарик увімкнений, натисніть і утримуйте бічний перемикач, і він, починаючи з поточного рівня яскравості, буде автоматично перемикатися між режимами Місячне світло / Турбо - Низький - Середній - Високий - Низький. Режим обирається, якщо відпустити бічний перемикач. (Зверніть увагу: режими "Місячне світло" і "Турбо" не входять до автоматичного циклу).
4. Інструкції з експлуатації хвостового перемикача наступні:
4.1 Перемикання між звичайним і тактичним режимами, див. Малюнок 9;
Для перемикання між звичайним і тактичним режимами натисніть і утримуйте хвостовий перемикач, а потім одночасно натисніть бічну кнопку, щоб переключитися між звичайним і тактичним режимами. За замовчуванням встановлений звичайний режим.
4.2 Звичайний режим
4.2.1 Злегка натисніть для переходу в режим низької яскравості, див. Малюнок 10;
Швидко натисніть, щоб увімкнути режим низької яскравості.
4.2.2 Злегка натисніть і утримуйте кнопку для миттєвого увімкнення, див. Малюнок 11;
Злегка натисніть і утримуйте кнопку для миттєвого увімкнення в режимі низької яскравості. Потім відпустіть, щоб вимкнути.
4.2.3 Сильно натисніть для переходу в режим Турбо, див. Малюнок 12;

Швидко натисніть, щоб активувати режим Турбо.
4.2.4 Сильно натисніть і утримуйте кнопку для миттєвого увімкнення, див. Малюнок 13;
Сильно натисніть і утримуйте кнопку для миттєвого увімкнення в режимі Турбо. Потім відпустіть, щоб його вимкнути.
4.2.5 Перемикання з режиму низької яскравості в режим турбо, див. Малюнок 14;
Перебуваючи в режимі низької яскравості, швидко і сильно натисніть кнопку для активації режиму Турбо. Натисніть ще раз, щоб вимкнути.
4.3 Тактичний режим
4.3.1 Злегка натисніть і утримуйте кнопку для миттєвого увімкнення, див. Малюнок 15;
Злегка натисніть і утримуйте кнопку для миттєвого увімкнення в режимі середньої яскравості. Для вимкнення відпустіть кнопку.
4.3.2 Сильно натисніть і утримуйте кнопку для миттєвого увімкнення в режимі стробоскопа, див. Малюнок 16;
Натисніть і утримуйте кнопку для миттєвого увімкнення в режимі стробоскопа. Для вимкнення відпустіть кнопку.
5. Індикатор заряду батареї, див. Малюнок 17.

(JP) 日本語

多言語辞書についてはTable 3 をご参照ください。
1. 製品仕様についてはTable 1 およびTable 2 をご参照ください。
2、操作方法：
2.1 使用前に絶縁フィルムを取り外します。詳しくはFigure 1をご参照ください。
2.2 充電方法についてはFigure 2をご参照ください。
3、 サイドスイッチの操作方法は下記の通りです。
3.1 オン/オフについてはFigure 3をご参照ください。
素早くサイドスイッチを1回押すとオン/オフになります。
3.2 ロックアウト/ロック解除についてはFigure 4をご参照ください。
オフになっている状態で、サイドスイッチを押し続けると（約2秒間）、ロックアウトモードになります。ロックアウトモードの場合、サイドスイッチを1秒ほど押すとボタン中央にある赤いインジケーターライトが短時間点灯し、ライトがロックアウトモードであることを示します。
3.3 ムーンライトモードについてはFigure 5をご参照ください。
オフの状態でボタンを1秒以上長押しすると、ムーンライトモードで出力されます。ムーンライトモードで消灯した場合は、スイッチを押すだけでムーンライトモードで点灯します。
3.4 ターボモードについてはFigure 6をご参照ください。
ボタンを素早く 2 回押すとターボモードになります。再

度 2 回押すと記憶されたモードで点灯します。電池残量が少なくなると、高モードに戻ります。
3.5 ストロボモードについてはFigure 7をご参照ください。
スイッチを3回または3回以上押すとストロボモードになります。終了するには、スイッチを 1 回押すか、長押しします。
3.6 明るさを変更するにはFigure 8をご参照ください。
オンの状態でサイドスイッチを押したままにすると、現在のモードから始まり、ムーンライト（ターボ）モード→低→中→高→低の順で変わっていきます。指を離すとそのモードが選択されます。（注意：ムーン、ターボモードは循環できません。）
4. テールスイッチの操作手順は次のとおりです。
4.1 通常モードとタクティカルモードの切り替え方についてはFigure 9をご参照ください。
テールスイッチを深く押したままの状態でサイドスイッチを同時に押すと、通常モードとタクティカルモードが切り替わります。デフォルト設定は通常モードです。
4.2 通常モード
4.2.1 軽く押すとローモードにします。詳しくはFigure 10をご参照ください。
素早く押すとローモードでオンになります。
4.2.2 軽く押し続けて瞬間的にオンにします。詳しくはFigure 11をご参照ください。
スイッチを軽く押したままにすると、低モードでモーメンタリーオンになります。指を離すとオフになります。
4.2.3 深く押すとターボモードにします。詳しくはFigure 12をご参照ください。
素早く押すとターボモードでオンになります。
4.2.4 深く押し続けると、瞬間的にオンにします。詳しくはFigure 13をご参照ください。
ターボモードでモーメンタリーオンするには、スイッチを深く押し続けます。指を離すとオフになります。
4.2.5 ローモードからターボモードへの切り替えについてはFigure 14をご参照ください。
低モードでスイッチを素早く深く押すと、ターボモードが有効になります。もう一度押すとオフになります。
4.3 タクティカルモード
4.3.1 軽く押し続けると、瞬間的にオンにします。詳しくはFigure 15をご参照ください。
中モードで瞬間的にオンにするには、スイッチを軽く押し続けます。指を離すとオフになります。
4.3.2 深く押し続けると、ストロボモードで瞬間的にオンになります。詳しくはFigure 16をご参照ください。
ストロボモードでモーメンタリーオンするには、スイッチを深く押して続けます。指を離すとオフになります。
5. バッテリーインジケーターについてはFigure 17をご参照ください。

(KR) 한국어

다른 언어로 해당 단어를 확인하시려면 Table 3를 참고해 주세요.
1. 제품 사양 및 제원은 Table 1과 Table 2를 참고해 주세요.
2. 제품 작동 설명은 아래를 참고해 주세요.
2.1 첫 사용 전, 절연 필름을 제거해 주세요, Figure 1 참고.
2.2 충전, Figure 2 참고.
3. 측면 스위치 사용 방법은 아래를 참고해 주세요.
3.1 전원 ON/OFF, Figure 3 참고
버튼을 1회 빠르게 눌러 전원을 ON/OFF 합니다.
3.2 잠금 및 해제, Figure 4 참고.
라이트가 꺼져 있는 상태에서, 문라이트 모드가 켜졌다가 꺼질 때까지 버튼을(약 2초간) 길게 눌러주면 잠금 상태로 진입합니다. 잠금 모드에서, 버튼을 누르면 레드 라이트가 깜박이며 잠금 모드임을 알려줍니다. 잠금 상태에서, 버튼을 문라이트 모드가 나올 때까지 길게 눌러주면(약 1초) 잠금이 해제됩니다.
3.3 문라이트 모드, Figure 5 참고.
라이트가 꺼져 있는 상태에서, 버튼을 1초 이상 길게 누르면 문라이트 모드로 진입합니다. 마지막으로 사용한 모드가 문라이트인 경우에는 버튼을 1회 클릭하여 문라이트를 다시 켤 수 있습니다.
3.4 터보 모드, Figure 6 참고.
버튼을 빠르게 두 번 눌러 터보 모드로 진입할 수 있으며 다시 두 번 누르면 이전에 사용했던 모드로 돌아갑니다.
배터리량이 낮은 경우에는 라이트는 하이 모드로 돌아갑니다.
3.5 스트로브 모드, Figure 7 참고
버튼을 세 번 이상 빠르게 눌러 스트로브 모드로 들어갑니다. 스트로브 모드를 종료하려면 버튼을 한 번 누르거나 길게 누릅니다.
3.6 밝기 조정 Figure 8 참고.
라이트가 켜져 있는 상태에서, 버튼을 길게 누르면 현재 밝기에서 시작하여 문라이트/터보, 로우, 미디엄, 하이, 로우 순으로 출력을 조정할 수 있습니다. 버튼에서 손을 떼서 원하는 출력을 선택합니다. (참고: 문라이트 모드 및 터보 모드는 포함되지 않습니다)
4. 테일 스위치 작동 설명은 아래와 같습니다.
4.1 일반 모드 & 전술 모드 전환, Figure 9 참고.
테일 버튼을 길게 누르며 측면 버튼을 동시에 누르면 일반 모드와 택티컬 모드 전환이 되며 기본 설정은 일반 모드입니다.
4.2 일반 모드
4.2.1 로우 모드로 지속 조명 켜기, Figure 10 참고.
버튼을 빠르고 가볍게 클릭하여 지속적으로 로우 모드를 켭니다.
4.2.2 로우 모드 일시적 조명 켜기, Figure 11 참고.
버튼을 가볍게 누른 채로 유지하여 일시적으로 로우 모드를 켜고, 버튼에서 손을 떼어 끕니다.

4.2.3 터보 모드로 지속 조명 켜기, Figure 12 참고.
버튼을 빠르고 강하게 클릭하여 지속적으로 터보 모드를 켭니다.
4.2.4 터보 모드 일시적 조명 켜기, Figure 13 참고.
버튼을 강하게 누른 채로 유지하여 일시적으로 터보 모드를 켜고, 버튼에서 손을 떼어 끕니다.
4.2.5 로우 모드에서 터보 모드로 전환, Figure 14 참고.
로우 모드에서, 버튼을 빠르고 강하게 눌러 터보 모드로 진입하고 다시 눌러 끕니다.
4.3 택티컬 모드
4.3.1 미디엄 모드로 일시 조명 켜기, Figure 15 참고.
버튼을 가볍게 누른 채로 유지하여 일시적으로 미디엄 모드를 켜고, 버튼에서 손을 떼어 끕니다.
4.3.2 스트로브 모드로 일시 조명 켜기, Figure 16 참고.
버튼을 강하게 누른 채로 유지하여 일시적으로 스트로브 모드를 켜고, 버튼에서 손을 떼어 끕니다.
5. 배터리 인디케이터, Figure 17 참고.

(TH) ไทย

พจนานุกรมหลายภาษา โปรดดู Table 3;
1. ข้อมูลจำเพาะของผลิตภัณฑ์โปรดดู Table 1 และ Table 2;
2. คำแนะนำการเปิดใช้งาน:
2.1 ลอกฟิล์มกันฉนวนออกก่อนใช้งานครั้งแรก โปรดดู Figure 1;
2.2 การชาร์จ โปรดดู Figure 2;
3. คำแนะนำการใช้งานสวิตช์ด้านข้าง:
3.1 เปิด/ปิด โปรดดู Figure 3;
กดปุ่มสั้นหนึ่งครั้งเพื่อเปิด/ปิดเครื่อง
3.2 ล็อก/ปลดล็อก โปรดดู Figure 4;
ขณะปิดเครื่อง กดสวิตช์ค้าง (ประมาณ 2 วินาที) เพื่อเข้าสู่โหมดล็อก (ไฟฉายจะเข้าสู่โหมดแสงจันทร์ชั่วครู่ แล้วดับลงเพื่อส่งสัญญาณการเปิดใช้งานโหมดล็อก) ในโหมดล็อก หากคุณใช้งานสวิตช์เพื่อจุดประสงค์ที่ไม่ใช่การปลดล็อก ไฟแสดงสถานะตรงกลางของสวิตช์จะสว่างขึ้นเป็นสีแดงชั่วขณะเพื่อส่งสัญญาณว่ายังคงอยู่ในโหมดล็อก หากต้องการปลดล็อก โปรดกดสวิตช์ค้างไว้ประมาณหนึ่งวินาทีจนกว่าโหมดแสงจันทร์จะสว่างขึ้น
3.3 โหมดแสงจันทร์ โปรดดู Figure 5;
ขณะปิดเครื่อง กดสวิตช์ค้างไว้นานกว่าหนึ่งนาทีเพื่อเข้าสู่โหมดแสงจันทร์ หากไฟฉายปิดในโหมดแสงจันทร์ ให้กดสวิตช์อีกหนึ่งครั้ง
3.4 โหมดเทอร์โบ โปรดดู Figure 6;
กดสวิตช์ด้านข้างเร็วสองครั้งเพื่อเข้าสู่โหมดเทอร์โบ และกดสวิตช์เร็วสองครั้งอีกรอบเพื่อกลับสู่โหมดที่จดจำไว้ หากแบตเตอรี่ต่ำ ไฟฉายจะกลับสู่โหมดสว่างสูง
3.5 โหมดไฟกะพริบ โปรดดู Figure 7;
กดสวิตช์ 3 ครั้งหรือมากกว่านั้นเพื่อเปิดใช้งานไฟกะพริบ และกดสวิตช์หนึ่งครั้งหรือกดค้างไว้เพื่อปิดการใช้งานโหมดนี้
3.6 เปลี่ยนระดับความสว่าง โปรดดู Figure 8;
ขณะเปิดเครื่อง กดสวิตช์ข้างค้างไว้ และระดับความสว่างจะเริ่มจากโหมดปัจจุบันและเปลี่ยนอัตโนมัติตามวงจรดังนี้ แสงจันทร์/เทอร์โบ - สว่างต่ำ - สว่างกลาง - สว่างสูง - สว่างต่ำ และเลือกโหมดนั้นๆ โดยการปล่อยสวิตช์ (หมายเหตุ: โหมดแสงจันทร์และเทอร์โบจะไม่อยู่ในวงจรอัตโนมัติ)

4. คำแนะนำการใช้งานสวิตช์ใต้เครื่อง:
4.1 การสลับระหว่างโหมดปกติและโหมดยุทธวิธี ดู Figure 9;
กดปุ่มใต้เครื่องหนักค้างไว้แล้วและกดปุ่มด้านข้างพร้อมกัน เพื่อสลับระหว่างโหมดปกติและโหมดยุทธวิธี การตั้งค่าเริ่มต้นจะเป็นโหมดปกติ
4.2 โหมดปกติ
4.2.1 กดเบาสำหรับโหมดสว่างต่ำ ดู Figure 10;
กดเบาอย่างรวดเร็วเพื่อเปิดใช้งานโหมดสว่างต่ำ
4.2.2 กดเบาค้างไว้สำหรับการเปิดชั่วขณะ ดู Figure 11;
กดปุ่มเบาค้างไว้เพื่อเปิดชั่วขณะในโหมดสว่างต่ำ แล้วปล่อยปุ่มเพื่อปิดไฟ
4.2.3 กดหนักสำหรับโหมดเทอร์โบ ดู Figure 12;
กดหนักอย่างรวดเร็วเพื่อเปิดในโหมดเทอร์โบ
4.2.4 กดหนักค้างไว้สำหรับการเปิดชั่วขณะ ดู Figure 13;
กดปุ่มหนักค้างไว้เพื่อเปิดชั่วขณะในโหมดเทอร์โบ แล้วปล่อยปุ่มเพื่อปิดไฟ
4.2.5 การเปลี่ยนจากโหมดสว่างต่ำเป็นโหมดเทอร์โบ ดู Figure 14;
ขณะอยู่ในโหมดสว่างต่ำให้กดปุ่มหนักอย่างรวดเร็วเพื่อเปิดใช้งานโหมดเทอร์โบ และกดอีกครั้งเพื่อปิดไฟ
4.3 โหมดยุทธวิธี
4.3.1 กดเบาค้างไว้สำหรับการเปิดชั่วขณะ ดู Figure 15;
กดปุ่มเบาค้างไว้เพื่อเปิดชั่วขณะในโหมดสว่างปานกลาง แล้วปล่อยปุ่มเพื่อปิดไฟ
4.3.2 กดหนักค้างไว้เพื่อเปิดเปิดชั่วขณะในโหมดแฟลช ดู Figure 16;
กดปุ่มหนักค้างไว้เพื่อเปิดชั่วขณะในโหมดแฟลช แล้วปล่อยปุ่มเพื่อปิดไฟ
5. ตัวแสดงสถานะแบตเตอรี่ ดู Figure 17

(FR) Français

Dictionnaire multilingue, voir Tableau 3 ;
1. Spécification du produit, voir Tableau 1 et Tableau 2 ;
2. Instructions d'utilisation ci-dessous :
2.1 Retirez le film isolant avant la première utilisation, voir Figure 1 ;
2.2 Chargement, voir Figure 2 ;
3. Instructions d'utilisation de l'interrupteur latéral ci-dessous :
3.1 Allumer/éteindre, voir Figure 3 ;
Appuyez rapidement une fois sur le bouton pour allumer/éteindre la lampe
3.2 Verrouillage/Déverrouillage, voir Figure 4 ;
Lorsque la lampe est éteinte, pressez et maintenez enfoncé l'interrupteur pendant environ 2 secondes pour accéder au mode de verrouillage (la lumière s'allume brièvement en mode Luciole puis s'éteint pour signaler l'activation du mode de verrouillage). En mode verrouillage, si vous appuyez sur l'interrupteur dans un but autre que le déverrouillage, l'indicateur au centre du bouton s'allumera brièvement en rouge pour indiquer que la lumière est toujours en mode verrouillage. Pour déverrouiller le produit, appuyez sur l'interrupteur et maintenez-le enfoncé pendant environ une seconde jusqu'à ce que le mode Luciole s'active.
3.3 Mode Luciole, voir Figure 5 ;
Lorsque la lampe est éteinte, maintenez l'interrupteur enfoncé pendant plus d'une seconde pour accéder au mode Luciole. Si le dernier mode de la lumière est le mode Luciole avant son extinction, appuyez simplement sur le bouton pour activer le mode Luciole.
3.4 Mode Turbo, voir Figure 6 ;

Appuyez deux fois rapidement sur l'interrupteur latéral pour entrer en mode Turbo, appuyez deux fois de nouveau pour revenir au mode mémorisé. Si le niveau de la batterie est faible, la lumière reviendra automatiquement en mode élevé.
3.5 Mode Stroboscope, voir Figure 7 ;
Appuyez sur le bouton trois fois ou plus de suite pour activer le mode stroboscope. Pour quitter ce mode, appuyez une fois ou maintenez enfoncé l'interrupteur.
3.6 Modifier le niveau de luminosité, voir Figure 8 ;
Lorsque la lampe est allumée, maintenez enfoncé l'interrupteur latéral, à partir du niveau de luminosité actuel, elle passera automatiquement entre les modes Luciole/Turbo - Faible - Moyen - Élevé - Faible. Le mode est sélectionné lorsque le bouton latéral a été relâché. (Veuillez noter que les modes Luciole et Turbo ne font pas partie de ce cycle des modes).
4. Les instructions d'utilisation de l'interrupteur arrière sont les suivantes :
4.1 Basculer entre les modes Régulier et Tactique, voir Figure 9 ;
Appuyez fortement et maintenez l'interrupteur arrière enfoncé, puis cliquez simultanément sur le bouton latéral pour basculer entre le mode Régulier et le mode Tactique. La lampe est par défaut en mode Régulier.
4.2 Mode Régulier
4.2.1 Appuyez légèrement sur l'interrupteur arrière pour activer le mode Faible, voir Figure 10 ;
Appuyez rapidement et légèrement sur l'interrupteur arrière pour allumer en mode Faible.
4.2.2 Appuyez légèrement et maintenez le bouton enfoncé pour un allumage momentané, voir Figure 11 ;
Appuyez légèrement et maintenez enfoncé le bouton pour une activation momentanée en mode Faible. Relâchez-le pour éteindre la lampe.
4.2.3 Appuyez fortement pour activer le mode Turbo, voir Figure 12 ;
Appuyez rapidement et fortement pour allumer en mode Turbo.
4.2.4 Appuyez fortement et maintenez le bouton enfoncé pour un allumage momentané, voir Figure 13 ;
Appuyez fortement et maintenez enfoncé le bouton pour une activation momentanée en mode Turbo. Relâchez-le pour éteindre la lampe.
4.2.5 Passage du mode Faible au mode Turbo, voir Figure 14 ;
En mode Faible, appuyez rapidement et fortement sur le bouton pour activer en mode Turbo. Appuyez à nouveau pour éteindre la lampe.
4.3 Mode Tactique
4.3.1 Appuyez légèrement sur le bouton et maintenez-le enfoncé pour un allumage momentané, voir Figure 15 ;
Appuyez légèrement et maintenez enfoncé le bouton pour une activation momentanée en mode Moyen. Relâchez-le pour éteindre la lampe.
4.3.2 Appuyez fortement et maintenez le bouton enfoncé pour un allumage momentané en mode Stroboscope, voir Figure 16 ;
Appuyez fortement et maintenez enfoncé le bouton pour une activation momentanée en mode Stroboscope. Relâchez-le pour éteindre la lampe.
5. Indicateur de niveau de batterie, voir Figure 17.

(IT) Italiano

Dizionario multilingua, vedi Tabella 3;
1. Specifiche del prodotto, vedere Tabella 1 e Tabella 2;
2. Istruzioni per l'uso come di seguito:

2.1 Rimuovere la pellicola isolante prima del primo utilizzo, vedere Figura 1;
2.2 Ricarica, vedere Figura 2;
3. Istruzioni per l'uso dell'interruttore laterale come di seguito:
3.1 ON/OFF, vedere Figura 3;
Premere rapidamente per accenderla/spegnerla
3.2 Blocco/Sblocco, vedere Figura 4;
Quando la torcia è spenta, tenere premuto l'interruttore (per circa 2 secondi) per accedere alla modalità di blocco (la torcia entrerà brevemente in modalità Moonlight e poi si spegnerà per segnalare l'attivazione della modalità di blocco). In modalità di blocco, se si aziona l'interruttore per uno scopo diverso dallo sblocco, l'indicatore al centro dell'interruttore si illuminerà brevemente in rosso per segnalare che la luce è ancora in modalità di blocco. Per sbloccarlo, tieni premuto l'interruttore per circa un secondo finché Moonlight non si accende.
3.3 Moonlight, vedi Figura 5;
Quando la torcia è spenta, tieni premuto l'interruttore per più di un secondo per accedere alla modalità Moonlight. Se la luce è stata spenta in modalità Moonlight, basta premere l'interruttore.
3.4 Turbo, vedere Figura 6;
Premere rapidamente due volte l'interruttore laterale per entrare in Turbo, premere nuovamente due volte per tornare alla modalità memorizzata. Se il livello della batteria è basso, la luce tornerà alla modalità Alta.
3.5 Strobo, vedere Figura 7;
Premere l'interruttore per 3 volte o più per attivare la modalità strobo. Per uscire da questa modalità, premere una volta o tenere premuto l'interruttore.
3.6 Modificare il livello di luminosità, vedere Figura 8;
Quando la torcia è accesa, tieni premuto l'interruttore laterale e, a partire dal livello di luminosità attuale, passerà automaticamente da Moonlight / Turbo - Basso - Medio - Alto - Basso. La modalità viene selezionata quando l'interruttore laterale è stato rilasciato. (Nota: Moonlight e Turbo non sono nel ciclo automatico).
4. Le istruzioni per l'uso dell'interruttore di coda sono le seguenti:
4.1 Passaggio dalla modalità normale a quella tattica, vedere la Figura 9;
Premi con decisione e tieni premuto il pulsante della coda e fai clic contemporaneamente sul pulsante laterale per passare dalla modalità normale alla modalità tattica. L'impostazione predefinita è Modalità normale.
4.2 Modalità normale
4.2.1 Premere leggermente per la modalità Bassa, vedere Figura 10;
Premi rapidamente per accendere in modalità Bassa.
4.2.2 Premere leggermente e tenere premuto per l'attivazione momentanea, vedere la Figura 11;
Premere leggermente e tenere premuto il pulsante per l'accensione momentanea in modalità Bassa. Quindi rilasciare per spegnere.
4.2.3 Premere con decisione per la modalità Turbo, vedere Figura 12;
Premi rapidamente per attivare la modalità Turbo.
4.2.4 Premere con decisione e tenere premuto per l'attivazione momentanea, vedere la Figura 13;
Premi con decisione e tieni premuto il pulsante per l'accensione momentanea in modalità Turbo. Quindi rilasciare per spegnere.

4.2.5 Passaggio dalla modalità Bassa alla modalità Turbo, vedere Figura 14;
In modalità Bassa, premi rapidamente e con decisione il pulsante per attivare Turbo. Premere di nuovo per spegnere.
4.3 Modalità tattica
4.3.1 Premere leggermente e tenere premuto per l'attivazione momentanea, vedere la Figura 15;
Premi leggermente e tieni premuto il pulsante per l'accensione momentanea in modalità media. Quindi rilasciare per spegnere.
4.3.2 Premere con decisione e tenere premuto per l'accensione momentanea in modalità Strobo, vedere Figura 16;
Premi con decisione e tieni premuto il pulsante per l'accensione momentanea in modalità strobo. Quindi rilasciare per spegnere.
5. Indicatore della batteria, vedere la Figura 17.

(SK) Slovenskýjazyk

Viacjazyčný slovník, pozri tabuľku 3;
1. Špecifikácia produktu, pozri tabuľku 1 a tabuľku 2;
2. Návod na obsluhu, ako je uvedené nižšie:
2.1 Pred prvým použitím odstráňte izolačnú fóliu, pozri obrázok 1;
2.2 Nabíjanie, pozri obrázok 2;
3. Pokyny na obsluhu bočného spínača, ako je uvedené nižšie:
3.1 ON/OFF, pozri obrázok 3;
Rýchlym stlačením ho zapnete/vypnete
3.2 Uzamknutie/odomknutie, pozri obrázok 4;
Keď je baterka vypnutá, stlačte a podržte spínač (približne 2 sekundy), aby ste sa dostali do režimu uzamknutia (svietidlo sa krátko prepne do mesačného svitu a potom sa vypne, čím signalizuje aktiváciu režimu uzamknutia). Ak v režime uzamknutia použijete spínač na účely neodomknutia, indikátor v strede spínača sa krátko rozsvieti na červeno, čím signalizuje, že svetlo je stále v režime uzamknutia. Ak ho chcete odomknúť, stlačte a podržte spínač asi jednu sekundu, kým sa Moonlight nerozsvieti.
3.3 Mesačný svit, pozri obrázok 5;
Keď je baterka vypnutá, stlačte a podržte prepínač na viac ako jednu sekundu, aby ste vstúpili do režimu mesačného svitu. Ak bolo svetlo vypnuté v režime Moonlight, jednoducho stlačte vypínač.
3.4 Turbo, pozri obrázok 6;
Rýchlym dvojitým stlačením bočného spínača vstúpite do režimu Turbo, opätovným dvojitým stlačením sa vrátite do režimu uloženého v pamäti. Ak je úrove ň nabitia batérie nízka, svetlo sa vráti do režimu High.
3.5 Stroboskop, pozri obrázok 7;
Stlačte spínač 3 alebo viackrát, aby ste aktivovali režim stroboskopu. Ak chcete ukončiť tento režim, stlačte alebo stlačte a podržte prepínač.
3.6 Zmena úrovne jasu, pozri obrázok 8;
Keď je baterka zapnutá, stlačte a podržte bočný spínač a počnúc od aktuálnej úrovne jasu bude automaticky cyklovať cez Moonlight / Turbo - Low - Medium - High - Low. Režim sa zvolí po uvoľnení bočného spínača. (Upozor ň ujeme, že Moonlight a Turbo nie sú v automatickom cykle).
4. Návod na obsluhu koncového spínača je nasledovný:

4.1 Prepínanie medzi bežným a taktickým režimom, pozri obrázok 9;
Pevne stlačte a podržte zadné tlačidlo a súčasne kliknite na bočné tlačidlo, čím prepnete medzi bežným režimom a taktickým režimom. Predvolené nastavenie je Bežný režim.
4.2 Bežný režim
4.2.1 Ľahkým stlačením prepnete do nízkeho režimu, pozri obrázok 10;
Rýchlym stlačením sa zapne v nízkom režime.
4.2.2 Jemne stlačte a podržte pre okamžité zapnutie, pozri obrázok 11;
Jemne stlačte a podržte tlačidlo pre okamžité zapnutie v nízkom režime. Potom uvoľnením vypnete.
4.2.3 Pevným stlačením aktivujete režim Turbo, pozri obrázok 12;
Rýchlym stlačením zapnete režim Turbo.
4.2.4 Pevne stlačte a podržte pre okamžité zapnutie, pozri obrázok 13;
Pevne stlačte a podržte tlačidlo pre okamžité zapnutie v režime Turbo. Potom uvoľnením vypnete.
4.2.5 Prepnutie z režimu Low do režimu Turbo, pozri obrázok 14;
V nízkom režime rýchlo a pevne stlačte tlačidlo, aby ste aktivovali Turbo. Opätovným stlačením ho vypnete.
4.3 Taktický režim
4.3.1 Jemne stlačte a podržte pre okamžité zapnutie, pozri obrázok 15;
Jemne stlačte a podržte tlačidlo pre okamžité zapnutie v strednom režime. Potom uvoľnením vypnete.
4.3.2 Pevne stlačte a podržte pre okamžité zapnutie v režime stroboskopu, pozri obrázok 16;
Pevne stlačte a podržte tlačidlo pre okamžité zapnutie v režime stroboskopu. Potom uvoľnením vypnete.
5. Indikátor batérie, pozri obrázok 17.

(PT) Português

Dicionário multilíngue, consulte a Tabela 3;
1. Especificação do produto, ver Tabela 1 e Tabela 2;
2. Instruções de operação abaixo:
2.1 Remova o filme isolante antes do primeiro uso, veja a Figura 1;
2.2 Carregamento, veja a Figura 2;
3. Instruções de operação do interruptor lateral abaixo:
3.1 LIGA/DESLIGAR, veja a Figura 3;
Pressione rapidamente para ligá-lo/desligá-lo.
3.2 Bloqueio/Desbloqueio, veja a Figura 4;
Quando a lanterna está desligada, mantenha pressionado o interruptor (por cerca de 2 segundos) para acessar o modo de bloqueio (a lanterna entrará no Moonlight brevemente e depois desligará para ativar o modo de bloqueio de sinal). No modo de bloqueio, se você operar o interruptor para uma finalidade sem desbloqueio, o indicador no centro do interruptor acenderá brevemente em vermelho para sinalizar que a luz ainda está no modo de bloqueio. Para desbloqueá-lo, pressione e segure o interruptor por cerca de um segundo até que o Moonlight esteja ligado.
3.3 Luar, veja a Figura 5;

Quando a lanterna estiver desligada, mantenha pressionado o interruptor por mais de um segundo para acessar o modo Moonlight. Se a luz foi apagada no modo Moonlight, basta pressionar o interruptor.
3.4 Turbo, veja a Figura 6;
Pressione rapidamente duas vezes o interruptor lateral para entrar no Turbo, pressione duas vezes novamente para retornar ao modo memorizado. Se o nível da bateria estiver baixo, a luz retornará ao modo Alto.
3.5 Estroboscópio, veja a Figura 7;
Pressione o interruptor por 3 vezes ou mais para ativar o modo Estroboscópio. Para sair deste modo, pressione uma única vez ou mantenha pressionado o interruptor.
3.6 Altere o nível de brilho, veja a Figura 8;
Quando a lanterna estiver ligada, pressione e segure o interruptor lateral, a partir do nível de brilho atual, percorrerá automaticamente o Moonlight / Turbo - Baixo - Médio - Alto - Baixo. O modo é selecionado quando o interruptor lateral for liberado. (Observação: Moonlight e Turbo não estão no ciclo automático)
4. Las instrucciones de funcionamiento del interruptor trasero son las siguientes:
4.1 Cambio entre los modos regular y táctico, consulte la Figura 9;
Presione firmemente y mantenga presionado el botón trasero y haga clic en el botón lateral simultáneamente para cambiar entre el modo normal y el modo táctico. La configuración predeterminada es el modo normal.
4.2 Modo normal
4.2.1 Presione ligeramente para el modo Bajo, consulte la Figura 10;
Presione rápidamente para encender en modo Bajo.
4.2.2 Presione ligeramente y mantenga presionado para encendido momentáneo, consulte la Figura 11;
Presione ligeramente y mantenga presionado el botón de encendido momentáneo en modo bajo. Luego suelte para apagar.
4.2.3 Presione firmemente para el modo Turbo, consulte la Figura 12;
Presione rápidamente para encender en modo Turbo.
4.2.4 Presione firmemente y mantenga presionado para encendido momentáneo, consulte la Figura 13;
Presione firmemente y mantenga presionado el botón de encendido momentáneo en modo Turbo. Luego suelte para apagar.
4.2.5 Cambio del modo Bajo al modo Turbo, consulte la Figura 14;
Mientras esté en modo Bajo, presione rápida y firmemente el botón para activar Turbo. Presione nuevamente para apagar.
4.3 Modo táctico
4.3.1 Presione ligeramente y mantenga presionado para encendido momentáneo, consulte la Figura 15;
Presione ligeramente y mantenga presionado el botón de encendido momentáneo en modo medio. Luego suelte para apagar.
4.3.2 Presione firmemente y mantenga presionado para encender momentáneamente en modo estroboscópico, consulte la Figura 16;
Presione firmemente y mantenga presionado el botón de encendido momentáneo en modo estroboscópico. Luego suelte para apagar.
5. Indicador de batería, consulte la Figura 17.

Table 3
Multi-language dictionary

EN	Moonlight	Low	Medium	High	Turbo	Strobe	Press	Double press	Triple press	Press and hold	Tap	Tap and hold	Standard Mode	Tactical Mode
CN	月光档	低档	中档	高档	极亮档	爆闪	单击	双击	三击	长按	轻按	轻按保持	常规模式	战术模式
FI	Moonlight-tila	Low-tila	Medium-tila	High-tila	Turbo-tila	Strobo	Napauta	Kaksoisnapauta	Kolmoisnapauta	Paina ja pidä painettuna	Napauta	Napauta ja pidä painettuna	Normaali tila	Taktinen tila
NO	Moonlight modus	Lav modus	Medium modus	Høy modus	Turbo modus	Blink modus	Trykk	Trykk to ganger	Trykk tre ganger	Hold inne	Trykke på	Trykk og hold	Vanlig modus	Taktisk modus
SV	Moonlight läge	Lågläge	Mellanläge	Högt läge	Turboläge	Blixt läge	Tryck	Dubbeltryck	Trippel Tryck	Tryck och håll	Trycka på	Tryck och håll	Normalt läge	Taktiskt läge
NL	Maanlicht modus	Lage Modus	Gemiddelde Modus	Hoge Modus	Turbo Modus	Stroboscoop	Druk	Dubbel drukken	Driemaal drukken	Houd ingedrukt	Tik	Tik en houd vast	Normale modus	Tactische modus
PL	Tryb moonlight	Tryb niski	Tryb średni	Tryb wysoki	Tryb turbo	Strobe	Naciśnij	Naciśnij dwa razy	Naciśnij trzy razy	Naciśnij i przytrzymaj	Dotknij	Dotknij i przytrzymaj	Tryb normalny	Tryb taktyczny
DE	Moonlight-Modus	Niedriger Modus	Mittlerer Modus	Hoher Modus	Turbo-Modus	Strobe	Drücken	Zweimal drücken	Dreimal drücken	Gedrückt halten	Halb drücken	Halb gedrückt halten	Regulärer Modus	Taktischer Modus
HU	Holdfény mód	Alacsony mód	Közepes mód	Magas mód	Turbó mód	Stroboszkóp	Megnyomás	Dupla megnyomás	Tripla megnyomás	Nyomva tartás	Érintés	Érintés és tartás	Normál mód	Taktikai mód
RU	Режим мунлайт	Минимальный режим	Средний режим	Максимальный режим	Турбо режим	Режим стробоскоп	Нажмите	Двойное нажатие	Тройное нажатие	Нажмите и удерживайте	Нажмите	Нажмите и удерживайте	Обычный режим	Тактический режим
ES	Modo de luz de luna	Modo de potencia baja	Modo de potencia media	Modo de potencia alta	Modo turbo	Estroboscópico	Presione	Presione dos veces	Presione tres veces	Mantenga presionado	Pulse	Pulse y mantenga	Modo Regular	Modo Táctico
RO	Mod de veghe	Mod mic	Mod mediu	Mod mare	Mod turbo	Stroboscop	Apăsare	Apăsare dublă	Apăsare triplă	Apăsați și mențineți apăsat	Atingeți	Atingeți și țineți apăsat	Mod Normal	Mod Tactic
UA	Режим Moonlight	Режим Low	Режим Medium	Режим High	Турбо-режим	Режим стробоскопа	Прес	Подвійне натискання	Потрійне натискання	Натисніть і утримуйте	Натисніть	Натисніть і утримуйте	Звичайний режим	Тактичний режим
JP	ムーンライトモード	低モード	中モード	高モード	ターボモード	ストロボモード	プレス	ダブルプレス	トリプルプレス	押し続ける	軽く押す	軽く押し続ける	通常モード	タクティカルモード
KR	문라이트 모드	로우 모드	미디엄 모드	하이 모드	터보 모드	스트로브	누르기	2번 누르기	3번 누르기	길게 누르기	탭하기	탭한 채로 유지하기	일반 모드	택티컬 모드
TH	โหมดแสงจันทร์	โหมดความสว่างต่ำ	โหมดความสว่างปานกลาง	โหมดความสว่างสูง	โหมดเทอร์โบ	กระพริบ	กด	กดสองครั้ง	กดสามครั้ง	กดค้างไว้	กดเบา	กดเบาค้างไว้	โหมดปกติ	โหมดยุทธวิธี
FR	Mode Luciole	Mode Faible	Mode Moyen	Mode Haut	Mode Turbo	Stroboscope	Appuyer	Double pression	Triple pression	Appuyer et maintenir	Appuyer légèrement	Appuyer légèrement et maintenir	Mode Régulier	Mode Tactique
IT	Modalità chiaro di luna	Modalità bassa	Modalità media	Modalità alta	Modalità Turbo	Strobo	Premere	Premere due volte	Premere tre volte	Premere e tenere premuto	Premi	Premi e tieni premuto	Modalità normale	Modalità tattica
SK	mesačny svit	slaby režim	stredný režim	vysoky režim	turbo režim	stroboskop	Stlačenie	Dvojité stlačenie	Trojité stlačenie	Stlačenie a podržanie	Klepnite	Kliknite a podržte	Bežný režim	Taktický režim
PT	Modo Luar	Modo baixo	Modo Médio	Modo alto	Modo turbo	Strobo	Pressionar	Pressionar duas vezes	Pressionar três vezes	Manter pressionado	Tocar	Tocar e manter	Modo normal	Modo táctico

WARRANTY

We are proud to offer a lifetime warranty in Australia, China, France, Germany, and the USA. We are also working hard to expand coverage to more countries, where we provide a 2 or 5-year warranty. The warranty covers defects in material and workmanship under normal use, excluding loss, theft, deliberate damage, or cosmetic damage. For complete warranty information, please visit Olight.com or your local Olight official website.

Australia Customer Support
contact@olightstore.com.au
Austria Customer Support
kontakt@olightstore.at
Canada Customer Support
cs@olightstore.ca
China Customer Support
Wechat: olightcs
France Customer Support
cs@olightstore.fr
Germany Customer Support
kontakt@olightstore.de
Italy Customer Support
contatto@olightstore.it
Japan Customer Support
cs@olightstore.jp
Korea Customer Support
olightkorea@olight.com
Spain Customer Support
contacto@olightstore.es
Thailand Customer Support
cs@olightstore.co.th
UK Customer Support
contact@olightstore.uk
USA Customer Support
cs@olightstore.com
For other countries and regions, please contact Global Customer Support
contact@olight.com

Dongguan Olight E-Commerce Technology Co., Ltd.
4th Floor, Building 4, Kegu Industrial Park, No 6 Zhongnan Road, Changan Town, Dongguan City, Guangdong, China.
Made in China
CAN ICES-005 (B) / NMB-005 (B)
3.4000.0752 B. 11, 21, 2023