OLIGHT
USER MANUAL

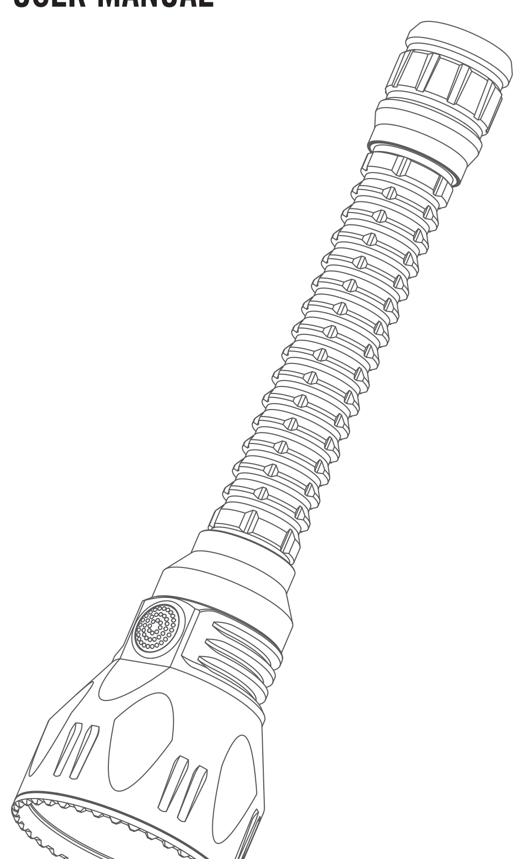

Javelot Pro

Thank you for purchasing this Olight Product. Before use, please read the manual carefully!

IN THE BOX (Javelot Pro)

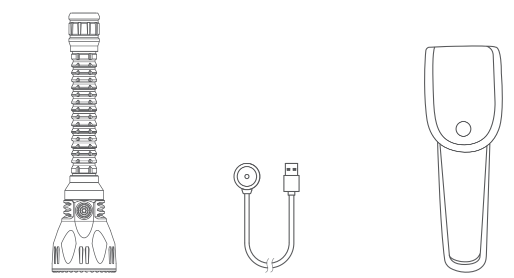

Javelot Pro | Magnetic Charging Cable | Holster

IN THE BOX (Javelot Pro Kit)

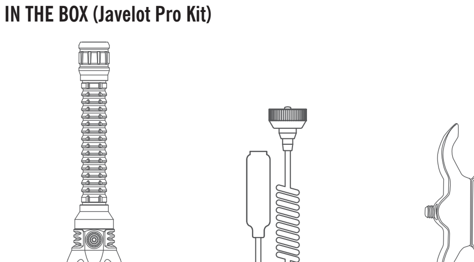

Javelot Pro | Magnetic Remote Switch | Flashlight Mount

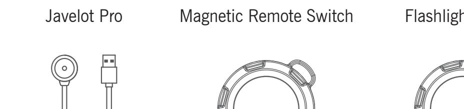

Magnetic Charging Cable | Red Filter | Green Filter

SPECIFICATIONS

	Output	Runtime	Distance	Intensity
TURBO	2,100 ⇾ 1,000lumens	10+130mins	1,080m	291,600cd
HIGH	600lumens	5h	540m	72,900cd
MEDIUM	150lumens	23h	270m	18,200cd
LOW	15lumens	8days	90m	2,000cd
IPX8	1m	(L)9.72 x (D)2.48in (L)247 x (D)63mm	380g /13.4oz (Including Battery Pack)	
BODY MATERIAL:	AL6061-T6 aluminum alloy			

All performance measurements in accordance with ANSI/NEMA FL1-2009 standards.

CONVENIENT MAGNETIC USB CHARGING CABLE-MCC5V

PARAMETERS	SPECIFICATIONS
CHARGING CABLE	1.2 Meters Black Type A Magnetic Charging Cable
INPUT	DC 5V 2A (or above) USB Power Source
CHARGING INDICATOR	Red: Charging / Green: Charging Completed

PRODUCT OVERVIEW

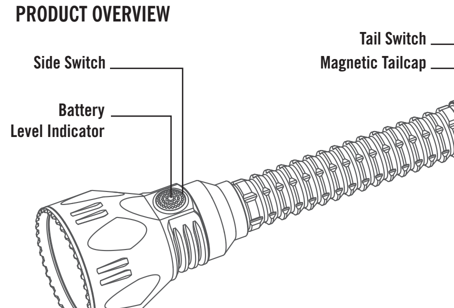

BEFORE FIRST USE

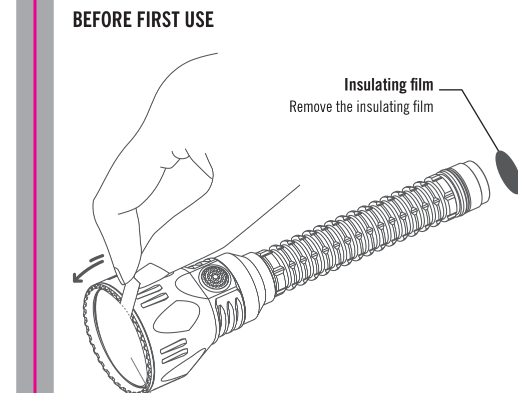

CHARGING

Before first use please fully charge the product. Connect the magnetic USB end of the charging cable (MCC5V) to an external USB power source (USB power source is not included in the package. Users can charge it with any USB power source such as a computer, power bank, or any other source that has a 2A output capacity), then attach the other end of the magnetic charging cable to the charging port. The indicator will glow red when it is charging, and glow green again once it is fully charged.

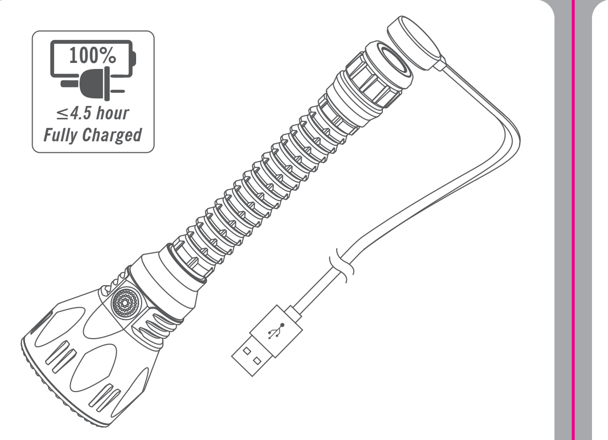

BATTERY LEVEL INDICATOR

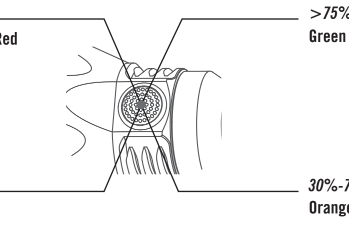

MAGNETIC REMOTE SWITCH

The magnetic remote pressure switch can be connected to the tail switch directly. Press the pressure pad quickly to turn the flashlight on or off. Press and hold the pressure pad, the light is turned on till the control panel is released, the light turns off.

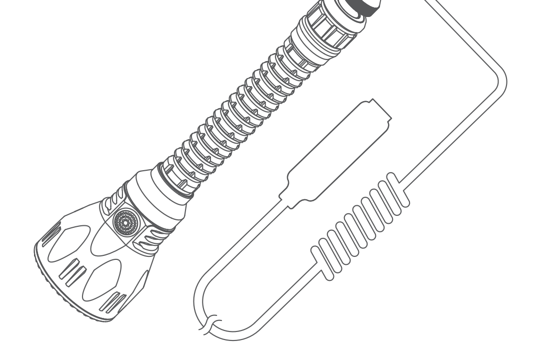

CONTENTS

(EN) English 01
(CHS) 简体中文 01
(FI) Finnish 02
(NO) Norwegian 02
(SV) Swedish 03
(NED) Nederland 03
(PL) Polska 04
(DE) Deutsch 04
(HU)Magyarország 05
(RU) Русский 05
(ES) Español 06
(RO) Romanesc 06
(UA) Ukrainian 07
(JP) 日本語 08
(TH) ไทย 08
(FR) Français 08
(BG) български 09
(IT) Italia 10
(SK) Slovenskýjazyk 10

(EN) English

HOW TO OPERATE

TAIL SWITCH

Constant Low Mode: Quickly half-press the tail switch to produce a low light output (15 lumens) or turn the light off (if already on).

Momentary Low Mode: Half-press and hold the tail switch to enter Momentary on mode and release the tail switch to exit the mode.

Constant Turbo Mode: Quickly full-press the tail switch to enter Turbo (2100 lumens) or turn the light off (if already on). To exit turbo mode, full-press the tail switch again.

Momentary Turbo Mode: Full-press and hold down the switch to enter Momentary Turbo on mode. Release the switch to exit turbo mode.

SIDE SWITCH

Press and hold the side switch to turn the flashlight on or off. When turning on, the brightness level is memorized as the last output selected when the light was turned off via the side switch.

When turning on, single click the side switch to change modes. Single click the side switch to cycle through the brightness levels. Starting from the present brightness,the output brightness will enter the next high brightness according to the preset order. When the output is in Turbo, single click the side switch to enter the low mode (15 lumens).

MAGNETIC REMOTE PRESSURE SWITCH

The magnetic remote pressure switch can be connected to the tail switch directly via the magnetic charging port.

Quick single click the pressure switch to turn the flashlight on or off. Press and hold the pressure switch for momentary mode.

Note: when using the magnetic remote pressure switch, the tail switch can only deliver turbo mode. The brightness can be changed through the side switch.

(CHS) 简体中文

操作说明

尾部按键

轻按: 快速单按尾部按键，输出低亮（15流明）或关机，长按输出低亮Momentary；

重按: 快速单按尾部按键，输出Turbo（2100流明）或关机，长按输出Turbo Momentary；

头部侧按键

长按：长按侧按键开/关机，开机时输出记忆亮度，通过侧按键关机时的亮度存储于记忆体。

单按：开机状态下，单按侧按键改变亮度，输出亮度从当前亮度开始，按由低至高的预设顺序改变至下一亮度级，输出亮度在Turbo时返回低亮。

线控开关（套装版包含此配件）

线控开关可直接连接到手电尾部，两者通过磁性互相吸合。

单按线控开关面板（按下并快速释放）开启或关闭手电，长按并保持状态下，手电开启直到按键释放，输出关闭。

备注：线控开关仅限点亮在Turbo，开启后，亮度可通过侧按键调节。

(FI) Finnish

VALAISIMEN KÄYTTÖ

PERÄKYTKIN

Jatkuva Low: Käynnistä Low-tehotila (15 lumenia) painamalla kytkintä kevyesti kerran, tai sammuta mikäli Low-tila on jo päällä.

Hetkellinen Low: Käytä Low-tehotilaa hetkellisesti pitämällä kytkintä kevyesti painettuna ja vapauta kytkin kun haluat sammuttaa valon.

Jatkuva Turbo: Käynnistä Turbo-tehotila (2100 lumenia) painamalla kytkintä lujasti. Sammuta valo painamalla kytkintä uudestaan lujasti.

Hetkellinen Turbo: Käytä Turbo-tehotilaa hetkellisesti pitämällä kytkintä lujasti painettuna ja vapauta kytkin kun haluat sammuttaa valon.

SIVUKYTKIN

Käynnistä tai sammuta valo painamalla sivukytkintä pitkään. Valo syttyy viimeksi käytetyssä tehotilassa, mikäli valaisinta on käytetty viimeksi sivukytkimestä.

Valaisimen ollessa päällä, vaihda tehotilaa painamalla sivukytkintä. Selaa kaikkia tehotiloja painamalla sivukytkimestä uudestaan. Turbo-tehotilan ollessa käytössä napin painaminen palauttaa tehotilan 15 lumenin Low-tehotilaan.

MAGNEETTINEN ETÄKYTKIN

Liitä etäkytkin valaisimeen magneettisesti valaisimen takaosassa olevan latausportin kautta.

Sytytä tai sammuta valaisin painamalla painekytkintä kerran. Käytä valaisinta hetkellisesti pitämällä kytkintä painettuna.

Huom: Etäkytkimen ollessa käytössä, voit käyttää sillä vain Turbo-tehotilaa. Tehotilaa voidaan vaihtaa lampun sivukytkintä käyttämällä.

(NO) Norwegian

HVORDAN BRUKE

HALEBRYTER

Konstant lav-modus: Halvpress halebryteren raskt for lav lysstyrke (15 lumen) eller skru lyset av (hvis den allerede er på).

Midlertidig lav-modus: Halvtrykk and hold inne halebryteren for å aktivere midlertidig-modus og slipp halebryteren for å deaktivere modusen.

Konstant turbomodus: Trykk halebryteren helt ned raskt for å aktivere turbomodus (2100 lumen) eller skru lyset av (hvis den allerede er på). Trykk på halebryteren helt ned igjen for å deaktivere turbomodus.

Midlertidig turbomodus: Trykk bryteren helt ned og hold den inne for å aktivere midlertidig turbomodus. Slipp bryteren for å deaktivere turbomodus.

SIDEBRYTEREN PÅ NAKKEN

Trykk og hold inne sidebryteren for å skru lommelykten av eller på. Lommelykten vil huske siste lysstyrken som ble brukt før den ble skrudd av med sidebryteren

Når den er påskrudd vil et enkelt klikk på sidebryteren endre modus. Enkeltklikk på sidebryteren for å endre lysstyrken. Den starter på den nåværende lysstyrken og vil endre til en høyere lysstyrke ifølge forhåndsinnstillingen. Når turbomodus er aktivert vil et enkeltklikk på sidebryteren bytte til lav-modus (15 lumen)

MAGNETISK FJERNTRYKKSBRYTER

Den magnetiske fjerntrykksbryteren kan kobles direkte til halebryteren via den magnetiske ladeinngangen.

Enkeltklikk raskt på fjerntrykksbryteren for å skru lommelykten av eller på. Trykk og hold fjerntrykksbryteren for midlertidig modus.

OBS! Når fjerntrykksbryteren er i bruk kan halebryteren kun aktivere turbomodus. Lysstyrken kan endres via sidebryteren.

(SV) Swedish

DRIFTSMETODER

BAKRE KNAPP

Konstant låg effektläge: Tryck snabbt halvvägs in på den bakre knappen för att tända lampa på lågt effekläge (15 lumen) tryck sedan igen halvvägs för att släcka (om lampan är tänd)

Momentant lågt effektläge: Tryck in den bakre knappen halvvägs och fortsätt håll intryckt för att använda lampans momentana låga effektläge, släpp sedan knappen för att släcka.

Konstant turbo läge: Tryck snabbt in den bakre knappen I botten för att tända lampan på turbo läge (2100 lumen) tryck sedan knappen I botten igen för att släcka. (om lampan är tänd)

Momentant turbo läge: Tryck in den bakre knappen I botten och fortsätt håll intryckt för att använda lampans momentana turbo läge, släpp sedan knappen för att släcka.

SIDOKNAPP PLACERAD VID LAMPAN SIDA

Tryck och håll ned sidobrytaren för att sätta på eller stänga av ficklampan. Ficklampan kommer ihåg den sista ljusstyrkan som användes innan den stängdes av med sidobrytaren

När lampan är påslagen ändras effektläge med ett enkelt klick på sidokobrytaren. Klicka på sidobrytaren för att ändra ljusstyrka. Den börjar vid den aktuella ljusstyrkan och ändras till en högre ljusstyrka enligt förinställning. När Turbo-läge är aktiverat växlar ett klick på sidobrytaren till lågt effektläge (15 lumen)

MAGNETISKT ANSLUTEN FJÄRRBRYTARE

Den magnetisk fjärrbrytaren kan anslutas till lampan via bottenbrytarens laddningsport.

Ett snabbt tryck på fjärrbrytaren tänder och släcker lampan, tryck och håll inne fjärrbrytaren för ett momentant läge.

Notera: När fjärrbrytare används så kan lampan bara tändas I turbo läge, Ljusstyrkan kan ändrats genom lampans sidobrytare.

(NED) Nederland

HOE TE BEDIENEN

ACHTERSCHAKELAAR

Constant Low-stand: Druk de achterschakelaar licht in voor de Low stand (15 lumens) of om de lamp uit te zetten.

Kortstondig Low-stand: Houdt de achterschakelaar licht vast en de lamp gaat kort aan totdat de schakelaar wordt losgelaten.

Constant Turbo-stand: Druk de achterschakelaar volledig in om de Turbo stand te activeren (2100 lumens) of om de lamp uit te zetten. Verlaat de Turbo stand door nogmaals volledig op de schakelaar te drukken.

Kortstondig Turbo-stand: Houdt de achterschakelaar volledig ingedrukt en de lamp gaat kort aan in de Turbo stand totdat de schakelaar wordt losgelaten.

ZIJSCHAKELAAR OP DE HALS

Zet de lamp aan of uit met de zijschakelaar. De lamp schijnt altijd op de laatste lichtstand dat de lamp met de zijschakelaar was uitgezet.

Als de lamp aan staat, druk dan eenmaal op de zijschakelaar om te wisselen van lichtstand. De lamp springt naar de volgende lichtstand van laag naar hoog bij elke klik op de zijschakelaar. Vanaf de Turbo stand zal de lamp terugkeren naar de Low stand (15 lumens).

MAGNETISCH AFSTANDSSCHAKELAAR

De magnetische afstandsschakelaar sluit direct aan op de achterschakelaar en tevens magnetische oplaadpoort van de lamp.

Druk eenmaal op de afstandsschakelaar om de zaklamp constant aan of houdt de afstandschakelaar vast voor kortstondig aan.

Opmerking: Bij gebruik van de afstandsschakelaar kan de lamp alleen aan in Turbo stand. De lichtsterkte kan aangepast worden via de zijschakelaar.

(PL) Polska

INSTRUKCJA UŻYTKOWANIA

TYLNI PRZYCISK

Ciągły tryb niski: szybkie naciśnięcie do połowy tylnego przycisku uruchamia tryb niski (15 lumenów) lub spowoduje wyłączenie latarki, jeżeli ta jest już włączona.

Chwilowy tryb niski: wciśnięcie do połowy i przytrzymanie tylnego przycisku uruchamia tryb niski, puszczenie przycisku spowoduje jego opuszczenie.

Ciągły tryb TURBO: szybkie pełne naciśnięcie tylnego przycisku uruchamia tryb turbo (2100 lumenów) lub spowoduje wyłączenie latarki, jeżeli ta jest już włączona. Aby wyjść z trybu turbo należy ponownie mocno nacisnąć na tylni przycisk.

Chwilowy tryb TURBO: pełne naciśnięcie i przytrzymanie tylnego przycisku uruchamia chwilowy tryb Turbo, puszczenie przycisku spowoduje wyjście z tego trybu.

PRZYCISK BOCZNY

Naciśnięcie przycisku bocznego uruchamia latarkę lub ją wyłącza. Latarka uruchomi się w ostatnio używanym trybie. Latarka domyślnie uruchomi się w trybie, który jako ostatni był używany, przed wyłączeniem latarki za pomocą przycisku bocznego.

Pojedyncze przyciśnięcie przycisku bocznego pozwala zmienić poziom jasności. Począwszy od obecnego trybu jasności po następny wyższy, zgodnie z ustalonym porządkiem. Gdy latarka jest w trybie TURBO, jedno kliknięcie na przycisk boczny spowoduje przejście do trybu niskiego (15 lumenów).

ZDALNY WŁĄCZNIK MAGNETYCZNY

Zdalny włącznik magnetyczny może być podłączony do tylnego włącznika bezpośrednio przez magnetyczny port ładowania.

Szybkie pojedyncze naciśnięcie włącznika magnetycznego powoduje uruchomienie latarki lub jej wyłączenie. Wciśnięcie przycisku i jego przytrzymanie uruchomi latarkę w trybie chwilowym, puszczenie przycisku spowoduje wyjście z tego trybu.

Uwaga: w przypadku korzystania ze zdalnego włącznika latarka może być uruchamiana tylko w trybie Turbo. Poziom jasności można zmieniać przy pomocy przycisku bocznego.

(DE) Deutsch

BEDIENUNG

ENDKAPPENSCHALTER

Konstanter Niedrig-Modus: Drücken Sie den Endkappenschalter schnell und nur zur Hälfte, um eine geringe Lichtleistung (15 Lumen) zu erzielen, oder schalten Sie das Licht aus (falls bereits eingeschaltet).

Momentaner Niedrig-Modus: Halten Sie den Endkappenschalter halb gedrückt, um in den Momentary-On-Modus zu wechseln, und lassen Sie den Endkappenschalter los, um den Modus zu verlassen.

Konstanter Turbomodus: Drücken Sie den Endkappenschalter stark und schnell, um in den Turbomodus (2100 Lumen) zu gelangen, oder schalten Sie das Licht aus (falls bereits eingeschaltet). Drücken Sie den Endkappenschalter erneut stark, um den Turbomodus zu beenden.

Momentaner Turbomodus: Halten Sie den Endkappenschalter ganz gedrückt, um in den Momentary Turbo On-Modus zu wechseln. Lassen Sie den Endkappenschalter los, um den Turbomodus zu verlassen.

DER SEITENSCHALTER BEFINDET SICH AM LAMPENKOPF

Halten Sie den Seitenschalter gedrückt, um die Taschenlampe ein- oder auszuschalten. Beim Einschalten wird die Helligkeitsstufe als die letzte Ausgabe gespeichert, die beim Ausschalten des Lichts über den Seitenschalter ausgewählt wurde.

Klicken Sie beim Einschalten einmal auf den Seitenschalter, um den Modus zu ändern.

Klicken Sie einmal auf den Seitenschalter, um die Helligkeitsstufen zu wechseln. Die Ausgabehelligkeit wird, ausgehend von der aktuellen Helligkeit, gemäß der voreingestellten Reihenfolge auf die nächsthöhere Helligkeit eingestellt. Wenn der Ausgangsmodus der Turbomodus ist, klicken Sie einfach auf den Seitenschalter, um in den Low-Modus (15 Lumen) zu gelangen.

MAGNETISCHER FERNSCHALTER

Der magnetische Fernschalter kann direkt über den magnetischen Ladeanschluss mit dem Endkappenschalter verbunden werden.

Klicken Sie schnell auf den Fernschalter, um die Taschenlampe ein- oder auszuschalten. Halten Sie den Fernschalter gedrückt um in den Momentanen Modus zu gelangen.

Hinweis: Bei Verwendung des magnetischen Fernschalters kann der Endkappenschalter nur den Turbomodus liefern. Die Helligkeit kann über den Seitenschalter geändert werden.

(HU) Magyarország

A HASZNÁLAT MÓDJA

VÉGKAPCSOLÓ

Folyamatos alacsony fényerő üzemmód: A végkapcsoló gyors félig történő lenyomásakor alacsony fényerő üzemmód (15 lumen) lép működésbe vagy a lámpa kikapcsol (ha előzőleg be volt kapcsolva).

Pillanatnyi alacsony fényerő üzemmód: A végkapcsoló félig benyomva tartásakor a lámpa pillanatnyi alacsony fényerő üzemmódra áll. A végkapcsoló felengedésekor az üzemmód kikapcsol.

Folyamatos turbó üzemmód: A végkapcsoló gyors teljes benyomásakor turbó üzemmód (2100 lumen) lép működésbe vagy a lámpa kikapcsol (ha előzőleg be volt kapcsolva). A turbó üzemmód kikapcsolása a végkapcsoló újbóli erős megnyomásával végezhető.

Pillanatnyi turbó üzemmód: A kapcsoló teljes benyomásakor és nyomva tartásakor működésbe lép a pillanatnyi turbó üzemmód. A kapcsoló felengedésekor kikapcsol a turbó üzemmód.

A LÁMPANYAKON TALÁLHATÓ OLDALKAPCSOLÓ

Nyomja meg és tartsa nyomva az oldalkapcsolót a lámpa be- vagy kikapcsolásához. Bekapcsoláskor a lámpa az oldalkapcsolóval végzett kikapcsoláskor utoljára érvényben lévő fényerőfokozatra áll.

Bekapcsoláskor az oldalkapcsoló egyszeri kattintgaásával változtathatók meg az üzemmódok. Az oldalkapcsoló egyszeri kattintgatásával lehet végighaladni a fényerőfokozatokon. Az aktuális fényerőfokozattól indulva a kimeneti fényerő a következő magas fényerőfokozatra vált az előre megadott sorrendnek megfelelően. Ha a lámpa turbó üzemmódban van, az oldalkapcsoló egyszeri kattintásakor a lámpa alacsony fényerőfokozatra (15 lumen) áll.

MÁGNESES LENGŐKAPCSOLÓ

A mágneses lengőkapcsoló a mágneses töltőporton keresztül közvetlenül a végkapcsolóhoz csatlakoztatható.

Gyors egyszeri kattintás a lengőkapcsolón elég a lámpa be- és kikapcsolásához. A pillanatnyi bekapcsolás üzemmód a lengőkapcsoló megnyomásával és nyomva tartásával érhető el.

Megjegyzés: Mágneses lengőkapcsoló használatakor a végkapcsolóval csak a turbó üzemmód érhető el. A fényerő az oldalkapcsolóval változtatható meg.

(RU) Русский

Инструкция

Торцевая кнопка

Постоянное включение - минимальный режим: для постоянного включения/выключения фонаря в минимальном режиме 15 люмен слегка нажмите на торцевую кнопку без щелчка.

Кратковременное включение - минимальный режим: для кратковременного включения фонаря в минимальном режиме 15 люмен слегка нажмите и удерживайте торцевую кнопку без щелчка. Для выхода из режима отпустите кнопку.

Постоянное включение - турбо режим: для постоянного включения/выключения фонаря в турбо режиме 2100 люмен нажмите на торцевую кнопку до щелчка.

Кратковременное включение – турбо режим: для кратковременного включения фонаря в турбо режиме 2100 люмен нажмите и удерживайте торцевую кнопку до щелчка. Для выхода из режима отпустите кнопку.

Боковая кнопка

Для включения/выключения фонаря нажмите и удерживайте боковую кнопку. Фонарь запоминает последний выбранный режим, если он был выключен через боковую кнопку.

Когда фонарь включен, один раз нажмите на боковую кнопку для изменения уровня яркости. Каждое последующее нажатие на боковую кнопку будет изменять уровень яркости по кругу: минимальный – средний – максимальный, начиная с текущего. Когда фонарь включен в турбо режиме, нажмите на боковую один раз для перехода в минимальный режим 15 люмен.

Выносная магнитная кнопка

Выносную магнитную кнопку можно подключить к торцевой кнопке фонаря через порт магнитной зарядки.

Для постоянного включения/выключения фонаря один раз нажмите на выносную кнопку. Для кратковременного включения фонаря нажмите и удерживайте выносную кнопку.

Примечание: при использовании выносной магнитной кнопки фонарь работает только в турбо режиме. Яркость можно изменить с помощью боковой кнопки.

(ES) Español

CÓMO OPERAR

PULSADOR TRASERO

Modo bajo constante: Presione y suelte hasta la mitad rápidamente el pulsador hasta el modo bajo (15 lumens). La linterna se quedará encendida. Repita la acción para apagarla.

Modo bajo momentáneo: Mantenga presionado el pulsador hasta la mitad sin soltarlo. Al soltarlo se apagará.

Modo Turbo constante: Presione y suelte hasta el final rápidamente el pulsador y accederá al modo Turbo (1.200 lumens). La linterna se quedará encendida en modo Turbo. Repita la acción para apagarla.

Modo Turbo momentáneo: Mantenga presionado el pulsador hasta el final sin soltarlo. La linterna se encenderá en modo Turbo y se apagará cuando lo suelte.

PULSADOR LATERAL

Mantenga presionado el pulsador lateral para encender o apagar la linterna. La linterna se encenderá en el ultimo modo que se hubiera apagado.

Con la linterna encendida, haga un click sobre el pulsador lateral para cambiar los modos. La linterna cambiará en ciclos de menor a mayor desde el modo en que se encuentre.

CABLE PULSADOR MAGNÉTICO

El cable pulsador puede conectarse directamente al Puerto de carga magnético.

Presione rápidamente el pulsador para encender o apagara la linterna. Mantenga el pulsador presionado para el modo momentáneo.

Nota: Cuando utilice el cable pulsador, el pulsador tresero solo ofrece el modo turbo. El modo puede cambiarse con el pulsador lateral.

(RO) Romanesc

MOD DE OPERARE

BUTONUL DIN SPATE

Modul MIC continu: Apasare scurta, jumatate de cursa pentru a aprinde lanterna in modul mic (15lm) sau pentru a o stinge daca este deja pornita.

Modul MIC temporar: Apasare jumatate de cursa si mentineti apasat pentru a accesa modul mic temporar. Lanterna va ramane aprinsa cat timp mentineti apasat, apoi se va opri.

Modul TURBO continu: Apasare scurta, pana la capat (apasare completa) pentru a aprinde lanterna in modul turbo (2100lm). Apasare completa pentru a stinge lanterna.

Modul TURBO temporar: Apasare pana la capat (apasare completa) si mentineti apasat pentru a accesa modul turbo temporar. Lanterna va ramane aprinsa cat timp mentineti apasat, apoi se va opri.

BUTONUL LATERAL DIN FATA

Apsati lung (mentineti apasat) butonul pentru a aprinde/stinge lanterna. La aprindere lanterna memoreaza ultimul mod folosit inainte de oprire (folosindu-se acelasi buton lateral).

Dupa ce lanterna este pornita, prin apasari scurte pe butonul lateral, se vor schimba ciclic modurile de functionare (mic-mediu-mare-mic..).

FIR MAGNETIC PRELUNGITOR PTR. ARMA

Firul se monteaza prin conectarea magnetica direct in spatele lanternei.

Apasare scurta - lanterna porneste/opreste.

Apasare lunga - lanterna ramane aprinsa cat timp intrerupatorul este mentinut apasat; la eliberarea butonului lanterna se va stinge (mod temporar).

Precizare: Dupa conectarea intrerupatorului prelungitor, lanterna va lumina doar in modul TURBO. Modurile de intensitate se pot schimba folosindu-se butonul lateral situat in partea din fata a lanternei.

(UA) Ukrainian

ЯК ПРАЦЮЄ

КНОПКА ПЕРЕМИКАННЯ

Постійний низький режим: Швидко злегка натисніть кнопку перемикання, щоб увімкнути низький рівень світла (15 люменів) чи для вимкнення ліхтарика (якщо світло увімкнене).

Миттєвий низький режим: Злегка натисніть і утримуйте кнопку перемикання для входу в миттєвий режим та відпустіть кнопку перемикання, щоб вийти з даного режиму.

Постійний турбо режим: Швидко, сильно натисніть кнопку перемикання для входу в турбо режим (2100 люменів) або для вимкнення ліхтарика (якщо увімкнуто). Для виходу з турбо режиму, натисніть сильно кнопку перемикання знову.

Тимчасовий турбо режим: Натисніть сильно та утримуйте кнопку перемикання для входу в тимчасовий турбо режим. Відпустіть кнопку для виходу з турбо режиму.

БІЧНИЙ ПЕРЕМИКАЧ

Натисніть та утримуйте бічну кнопку перемикання, щоб увімкнути чи вимкнути ліхтарик. Під час увімкнення, рівень світла запом'ятовується згідно останніх налаштувань коли ліхтарик був вимкнений за допомогою бічного перемикача.

Коли ліхтарик увімкнено, один раз натисніть бічну кнопку перемикання для зміни режиму. Одноразове натискання бічного перемикача, для зміни рівня яскравості.

Починаючи з обраної яскравості, наступна буде більш яскрава, відповідно до порядку зростання. Коли ліхтарик знаходиться в режимі турбо, одноразове натискання бічного перемикача призведе до виходу в низький режим (15 люменів).

МАГНІТНА КНОПКА ДИСТАНЦІЙНОГО ПЕРЕМИКАННЯ

Магнітна кнопка дистанційного перемикання може бути під'єднана до кнопки перемикання, що розташована на кінці ліхтарика.

Швидко натисніть кнопку перемикання, щоб увімкнути чи вимкнути ліхтарик. Натисніть кнопку та утримуйте її для входу в миттєвий режим.

Примітка: при використанні магнітної кнопки дистанційного перемикання, кнопка перемикання може лише перейти в турбо режим. Яскравість може бути змінена за допомогою бічного перемикача.

(JP) 日本語

使用方法

尾部のボタン

軽く押す場合尾部のボタンを軽く押し、低い輝度（15ルーメン）の状態になります。再びボタンを押して、消灯します。

軽く押したままにすると、自由点灯モードになります。自由点灯モードでボタンから指を離すと、消灯します。

重く押す場合尾部分のボタンを重く押し、高輝度（2100ルーメン）の状態になります。再びボタンを押して、消灯します。

重く押したままにすると、自由点灯モードになります。自由点灯モードでボタンから指を離すと、消灯します。

サイドボタン

電源オン/オフ：サイドボタンを長く押し、電源オン/オフにします。

メモリー機能：メモリーの明るさは電源を入れたときに出力され、サイドボタンで電源を切ったときの明るさはメモリーに保存されます。

輝度の切り替え：サイドボタンを押して輝度を順に切り替えます。

ワイヤースイッチ

ワイヤースイッチは懐中電灯の尾部に直接に接続することができ、

2つはお互いに磁気的に引き付けられます。ワイヤースイッチのボタンを押し、電源オン/オフにします。

*ワイヤースイッチは高輝度（2100ルーメン）状態でのみ利用されます。

(TH) ไทย

สวิทช์ท้ายและการควบคุมไฟฉาย

แสงระดับต่ำแบบต่อเนื่อง (ระดับแสง 15 ลูเมนส์) : กดสวิทช์ท้ายครึ่งนึงแล้ว

ปล่อยทันทีแสงระดับต่ำแบบชั่วคราว (ระดับแสง 15 ลูเมนส์) : กดสวิทช์ท้ายครึ่งนึงและค้างไว้ ปล่อยปุ่มเมื่อต้องการระดับแสงเดิม

แสงระดับเทอร์โบแบบต่อเนื่อง (ระดับแสง 2100 ลูเมนส์) : กดสวิทช์ท้ายให้

สุดแล้วปล่อยทันทีแสงระดับเทอร์โบแบบชั่วคราว (ระดับแสง 2100 ลูเมนส์) : กดสวิทช์ท้ายให้สุดและค้างไว้ ปล่อยปุ่มเมื่อต้องการระดับแสงเดิม

สวิทช์ข้าง (ที่คอไฟฉาย)

เปิดปิดไฟฉาย : กดสวิทช์ข้างค้างไว้เพื่อเปิด หรือ ปิด โดยระดับแสงจะถูกจดจำและเปิดในระดับแสงล่าสุด

ปรับระดับแสง : กดสวิทช์ข้างแล้วปล่อย เพื่อเปลี่ยนระดับแสง

สวิทช์หางหนู (สำหรับใช้กับปืน)

สวิทช์หางหนูสามารถติดตั้งได้อย่างง่ายและสะดวกโดยประกบติดกับท้ายไฟฉาย (คล้ายที่ชาร์จไฟฉาย

กดปุ่มที่หางหนูแล้วปล่อยเพื่อเปิดหรือปิดไฟฉาย

กดปุ่มค้างไว้ที่หางหนูเพื่อเปิดไฟฉายชั่วคราว

เมื่อใช้หางหนู สามารถเลือกระดับแสงได้ที่สวิทช์ข้าง

(FR) Français

COMMENT L'UTILISER

BOUTON ARRIERE

Mode Faible Constant: Faire un demi appui sur le bouton arrière pour produire un éclairage de faible puissance (15 lumens) ou éteindre la lampe (si elle est allumée).

Mode Faible Momentané: Faire un demi appui et rester appuyé pour activer le mode faible, relâcher pour éteindre.

Mode Turbo constant: Rapidement, faire un appui complet sur le bouton arrière pour activer le mode Turbo (2100 lumens) ou éteindre la lampe (si elle est allumée). Pour désactiver ce mode, faire un demi appui.

Mode Turbo momentané: Faire un appui complet et rester appuyé pour activer le mode Turbo, relâcher pour éteindre.

BOUTON LATERAL

Presser et maintenir le bouton latéral pour allumer la lampe ou l'éteindre. Lorsque la lampe est allumée, le niveau de luminosité sélectionné est le dernier utilisé avec le bouton latéral.

Une fois la lampe allumée, un simple clic sur le bouton latéral permet de faire défiler les différentes niveau de puissance lumineuse. En commençant par le niveau actuel, chaque clic permet d'avancer sur le prochain niveau de puissance. Lorsque le niveau est sur Turbo, un nouveau clic permet de revenir au mode faible (15 lumens).

TELECOMMANDE MAGNETIQUE

La télécommande magnétique peut être raccordé magnétiquement au bouton arrière, qui fait office de port de connection.

Un simple clic sur la télécommande permet d'allumer ou d'éteindre la lampe. Presser et maintenir le bouton pour activer le mode momentané.

Note : lorsque la télécommande est utilisée, le bouton arrière ne permet d'activer que le mode Turbo. Pour changer de mode, utiliser le bouton latéral.

(BG) български

НАЧИН НА РАБОТА

ЗАДЕН БУТОН

Постоянно задействане слаб режим: Бърз полу-клик на бутона ще включи слабият режим 15лм.

Моментно задействане слаб режим: Полу-клик със задържане на бутона ще задейства слабият режим. Отпуснете бутона за изключване.

Постоянно задействане турбо режим: Бърз пълен клик на бутона ще задейства турбо режимът (2100лм). Повторете за изключване.

Моментно задействане турбо режим: Пълен клик със задържане на бутона ще задейства турбо режимът. Отпуснете бутона за изключване.

СТРАНИЧЕН БУТОН, РАЗПОЛОЖЕН НА КОРПУСА

Натиснете и задръжте бутона за вкл/изкл. При използване на този бутон се запаметява последният използван режим.

При включен фенер, единичен клик на бутона променя режимите на светене. Когато е в турбо режим с единичен клик преминавате в слаб режим (15лм).

РАБОТА С ДИСТАНЦИОННИЯТ МАГНИТЕН ПРЕКЪСВАЧ

Кабелът, може да прикрепен непосредствено към задния бутон, чрез магнита.

Единичен бърз клик – включване/изключване. Задействане и задържане на бутона за моментно задействане. При отпускане на бутона фенера се изключва.

Забележка: При използването на магнитният прекъсвач, е наличен турбо режима. За промяна на режимите използвайте страничният бутон.

(IT) Italia

FUNZIONAMENTO

INTERRUTTORE DI CODA

Modalità Luce Bassa Costante: Premere a metà corsa l'interruttore di coda per produrre un'emissione di luce bassa (15 lumen) o spegnere la luce (se già attivata).

Modalità Luce Bassa Momentanea: Premere a metà e tenere premuto l'interruttore di coda per accedere alla modalità di attivazione momentanea, rilasciare l'interruttore di coda per Spegnere.

Modalità Turbo Costante: Premere rapidamente e completamente l'interruttore di coda per entrare in Turbo (2100 lumen) o spegnere la luce (se già acceso). Per uscire dalla modalità turbo, premere di nuovo con forza l'interruttore di coda.

Modalità Turbo Momentanea: Premere a fondo e tenere premuto l'interruttore per accedere alla modalità Turbo momentanea. Rilasciare l'interruttore per uscire dalla modalità turbo.

INTERRUTTORE LATERALE SITUATO SUL CORPO TORCIA

Premi e tieni premuto l'interruttore laterale per accendere o spegnere la torcia. All'accensione, il livello di luminosità viene memorizzato come da ultima impostazione, se la luce è stata precedentemente spenta tramite l'interruttore laterale.

Quando si accende, basta fare click sull'interruttore laterale per cambiare modalità. Facendo click sull'interruttore laterale si variano i livelli di luminosità. A partire dalla luminosità attuale, la luminosità aumenterà in base all'ordine pre-impostato. Quando la torcia è in modalità Turbo, fare click sull'interruttore laterale per passare alla modalità bassa (15 lumen).

INTERRUTTORE A PRESSIONE REMOTO MAGNETICO

Il pulsante magnetico può essere collegato all'interruttore di coda direttamente tramite la porta di ricarica magnetica.

Un semplice click sull'interruttore per accendere o spegnere la torcia. Premere e tenere premuto il pulsante per la modalità momentanea.

Nota: quando si utilizza il pulsante magnetico a distanza, l'interruttore di coda può fornire solo la modalità turbo. La luminosità può essere modificata tramite l'interruttore laterale.

(SK) Slovenskýjazyk

AKO POUŽÍVAŤ

KONCOVÝ SPÍNAČ

Konštantný nízky režim: Krátkym stlačením koncového vypínača vytvoríte nízky svetelný

výkon (15 lúmenov) alebo zhasnete svetlo (ak je zapnuté).

Momentálny nízky režim: Polovičným stlačením a podržaním koncového spínača vstúpite do režimu Dočasného zapnutia a uvoľníte koncový spínač na opustenie režimu (Vypnutia).

Konštantný turbo režim: Ak chcete rýchlo zapnúť Turbo (2100 lúmenov) alebo ho vypnúť (ak už je zapnuté), rýchlo stlačte spínač na konci. Ak chcete režim turbo opustiť, stlačte spínač chvosta znova.

Dočasný Turbo režim: Úplným stlačením a podržaním prepínača vstúpite do režimu Momentary Turbo on. Pre ukončenie režimu turbo uvoľnite spínač.

BOČNÝ SPÍNAČ UMIESTNENÝ NA KRK

Stlačením a podržaním bočného spínača zapnete alebo vypnete baterku. Pri zapnutí sa úroveň jasu uloží do pamäte ako posledný zvolený výstup pri vypnutom svetle pomocou bočného spínača.

Keď zapnete, jedným kliknutím na bočný prepínač zmeníte režimy. Jediným kliknutím na bočný prepínač môžete prechádzať úrovne jasu. Počnúc súčasným jasom, výstupný jas vstúpi do ďalšieho vysokého jasu podľa predvolenej hodnoty. Keď je výstup v režime Turbo, jedným kliknutím na bočný prepínač vstúpite do režimu nízkeho výkonu (15 lúmenov).

MAGNETICKÁ DIAĽKOVÁ TLAKOVÁ SPÚŠŤ

Magnetický diaľkový tlakový spínač môže byť pripojený k koncovému spínaču priamo cez magnetický nabíjací port.

Rýchlym jednoduchým kliknutím na tlakový spínač zapnete alebo vypnete baterku. Pre momentálny režim stlačte a podržte tlakový spínač.

Poznámka: pri použití magnetického diaľkového spínača môže koncový spínač dodávať len režim turbo. Jas je možné meniť pomocou bočného spínača.

DANGER

- DO NOT cover the light head when the light is on, or place the light head on the ground. The radiation energy of the light may cause damage to the light itself, or even result in burning to flammable objects.
- DO NOT store the flashlight when its surface is under high temperature.
- DO NOT throw the light directly into human eyes. This may cause temporary blindness, or permanent damage to the eyes.
- When the flashlight is working on the turbo mode, the surface temperature can reach 55°C. At that time, do not touch the hot surface of the head.

WARNING

- Keep out of reach of children.
- DO NOT use the turbo mode continuously when the environmental temperature is high in case the flashlight body is too hot to hold.
- The charging port at the tail switch has a certain electric potential. Do not place it in your mouth or lick it with your tongue.

NOTICE

- The end of the flashlight is magnetic. If iron powder or other metallic conductors are adsorbed, please remove them as soon as possible to avoid electricity leakage.
- When the flashlight is on (for about 3 minutes at room temperature) the turbo mode and the surface temperature reaches preset value, the output brightness will drop slowly, however it won't be less than 1,000 lumens if the battery power is sufficient.
- The light can only be set at low mode when the temperature is below zero.
- The MCC5V is compatible with the OLIGHT R50 Pro, while the magnetic USB charging cable of R50 pro is not compatible with this product.

Hazard Hot surface

Human behaviour that is intended to be caused after understanding the safety sign's meaning. Taking care to avoid coming into contact with a hot surface

EU-DECLARATION OF CONFORMITY

EU-Declaration of Conformity can be found here CE: https://olightworld.com/ec-declaration

WARRANTY

Within 30 days of purchase: Contact the original seller for repair or replacement.

Within 5 years of purchase: Contact Olight for repair or replacement.

Battery Warranty: Olight offers a one year warranty for all rechargeable batteries.

This warranty does not cover normal wear and tear, modifications, misuse, disintegrations, negligence, accidents, improper maintenance, or repair by anyone other than an Authorized retailer or Olight itself.

USA Customer Support:

cs@olightstore.com

Global Customer Support:

Customer-service@olightworld.com

Visit **www.olightworld.com** to see our complete product line of portable illumination tools.

OLIGHT

Olight Technology Co., Limited

5th Floor, Building A2, Fuhai Information Harbor, Fuhai Subdistrict, Bao'an District, Shenzhen, China 518103

Made In China

3.0026.6010.9000

V1. 05. 15. 2019

www.DrMemory.com/Olight